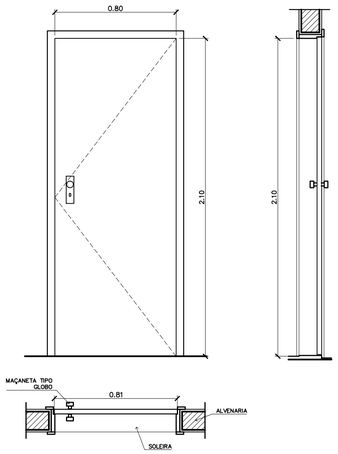

PM 2 – FAZER 08 PEÇAS

– ADMINISTRAÇÃO, COZINHA, SANITÁRIOS –

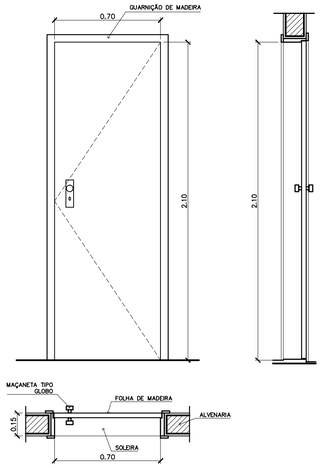

PM 1 – FAZER 05 PEÇAS

– ARQUIVO, WC's E DESPENSA –

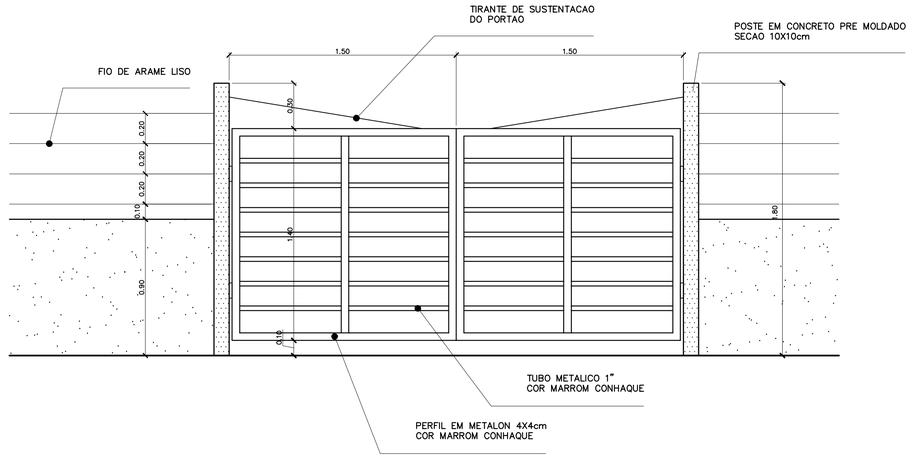

PORTÃO DE SERVIÇO – VISTA FRONTAL

ESCALA: 1:20

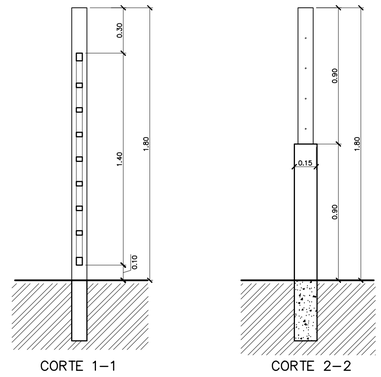

PORTÃO DE SERVIÇO – CORTES

ESCALA: 1:20

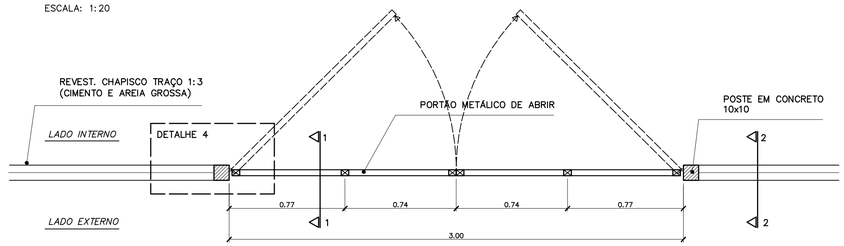

PORTÃO DE SERVIÇO – VISTA SUPERIOR

ESCALA: 1:20

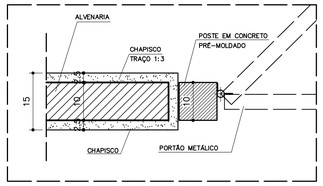

DETALHE 4

ESCALA: 1:8

COTAS EM CM

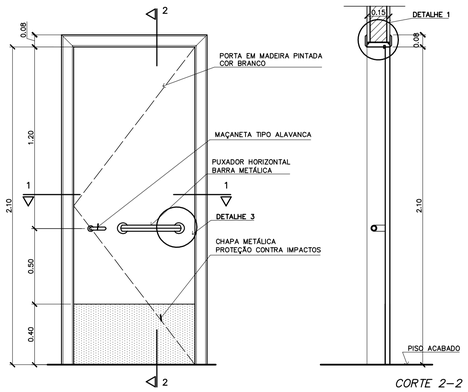

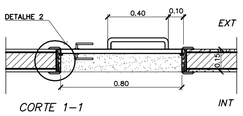

PM 3 – FAZER 08 PEÇAS

– SALAS DE AULA –

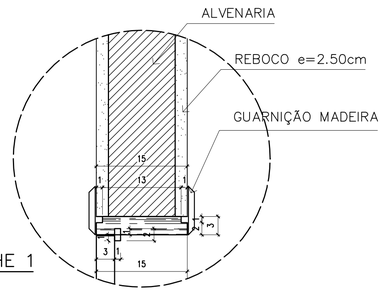

DETALHE 1

ESCALA: 1:5

COTAS EM CM

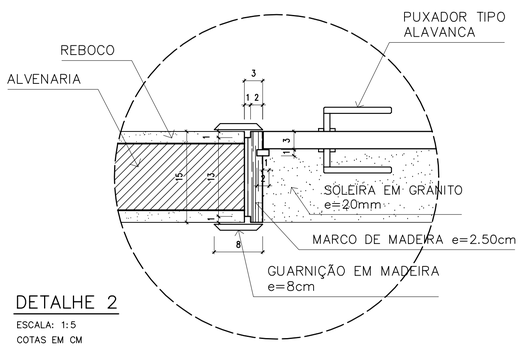

DETALHE 2

ESCALA: 1:5

COTAS EM CM

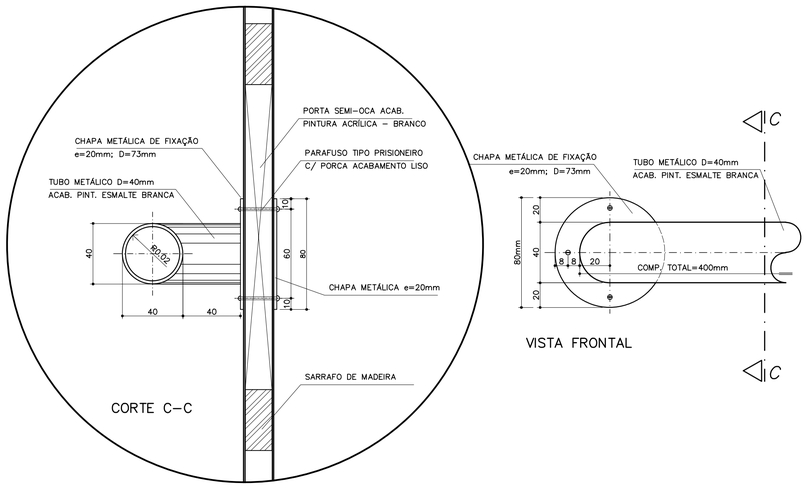

DETALHE 3 – FIXAÇÃO DA BARRA HORIZONTAL (PM3)

ESCALA: 1:2

COTAS EM MM

QUADRO DE PORTAS

CÓDIGO	QUANT.	LOCAL DE APLICAÇÃO	DIMENSÕES DO PAINEL			TIPO	MATERIAL ESQUADRIA	VIDRO	ÁREA DA ESQUADRIA	
			PEITORIL (m)	COMPRIM. (m)	ALTURA (m)				UNITÁRIA (m2)	TOTAL (m2)
PM 1	05	Arquivo, WC's e despensa	---	0.70	2.10	Madeira c/ portal Folha em pintura	Madeira	-----	1.47	7.35
PM 2	08	Adm, cozinha, sanitário publ.	---	0.80	2.10	Madeira c/ portal Folha em pintura	Madeira	-----	1.68	13.44
PM 3	08	Salas de aula	---	0.90	2.10	Madeira c/ portal	Madeira	-----	1.89	15.12

OBSERVAÇÕES:

- *PARA ESCOLA DE 6 SALAS, FAZER 08 PORTAS PM3*
- *PARA ESCOLA DE 4 SALAS, FAZER 06 PORTAS PM3*
- *A MADEIRA A SER EMPREGADA NA EXECUÇÃO DAS ESQUADRIAS SERÁ SECA, ISENTA DE NÓS, CAVIDADES CARUNCHOS, FENDAS E TODO E QUALQUER DEFEITO QUE POSSA COMPROMETER SUA DURABILIDADE*
- *A MADEIRA A SER EMPREGADA NA EXECUÇÃO DAS ESQUADRIAS SERÁ SECA, ISENTA DE NÓS, CAVIDADES*

NOTAS

– CONFERIR MEDIDAS IN LOCO. NÃO RETIRAR EM ESCALA

– PINGADEIRA A SER EXECUTADA NAS JANELAS
EF2 e EF5: BLOCO ADMINISTRATIVO
EF e EF: BLOCO DE SERVIÇO
DFF: BLOCO PEDAGÓGICO

– PM3 ADAPTADA À NBR9050/2004, NORMA DE ACESSIBILIDADE

– POSIÇÃO DO PORTÃO DE SERVIÇO DEPENDE DA IMPLANTAÇÃO DO EDIFÍCIO NO TERRENO

ARQUITETURA E CONSTRUÇÃO LTDA (061) 9985-9115 – MARCELO / (061) 9989-5190 – GUSTAVO / (0 XX 61) 234-5511 / 353-3292 (TELEFAX)

Ministério da Educação

FNDE Fundo Nacional de Desenvolvimento da Educação

ESPAÇO EDUCATIVO URBANO II – 06 SALAS DE AULA

ENDEREÇO:	DIVERSOS
PROPRIETÁRIO:	FUNDO DE FORTALECIMENTO PARA A ESCOLA
AUTORES DO PROJETO :	MARCELO TONIAZZO LISSA
	GUSTAVO SILVEIRA
RESPONSÁVEL TÉCNICO:	

PROPRIETÁRIO

AUTOR DO PROJETO — CREA 8.432 D–DF

AUTOR DO PROJETO — CREA 9.784 D–DF

RESP. TÉCNICO

DLFO

CREA

DLFO

ARQUITETURA

DET

DETALHE PORTAS E PORTÃO

FOLHA 03/12

REVISÃO:	DATA :	ESCALA :	DESENHO :	VISTO:
01–2006	ABRIL/2006	INDICADA		