P1

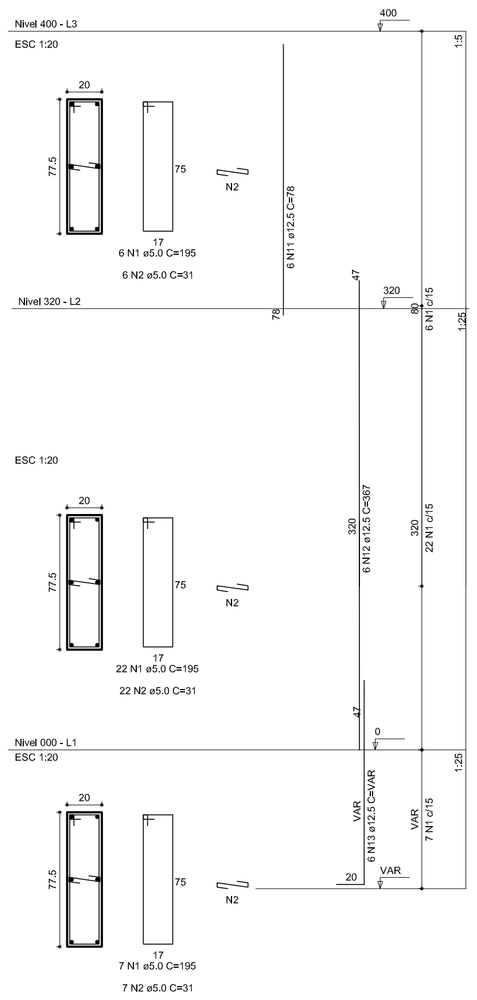

P2

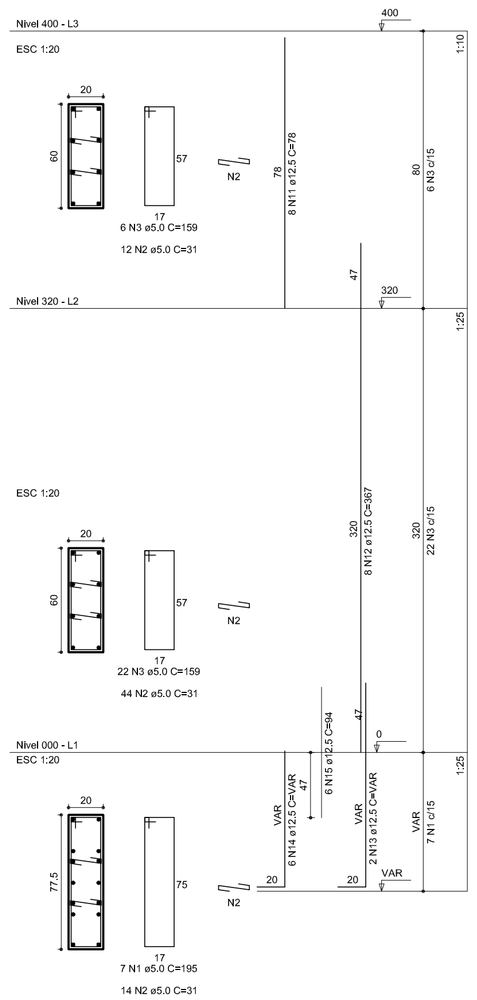

P3

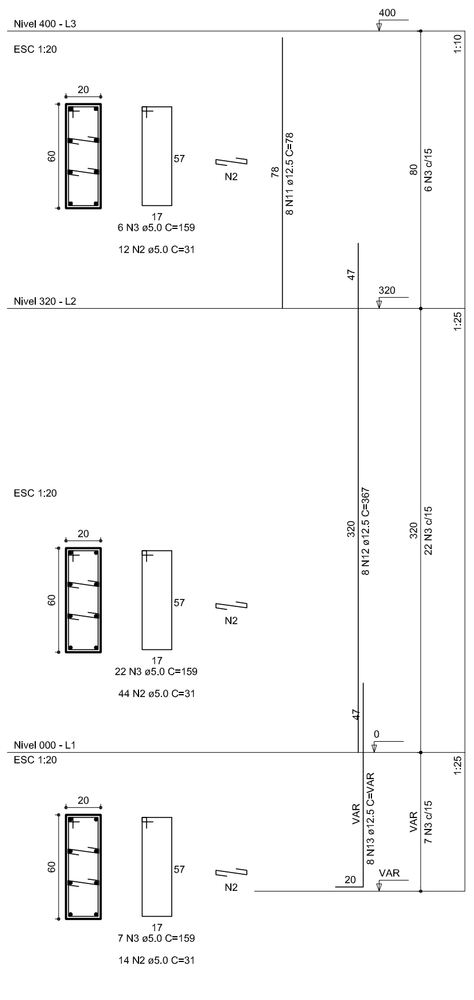

P4

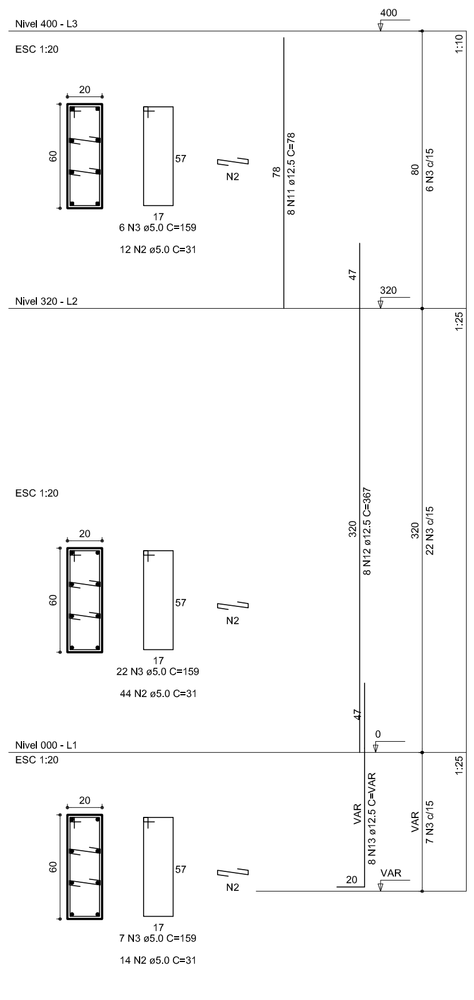

P5

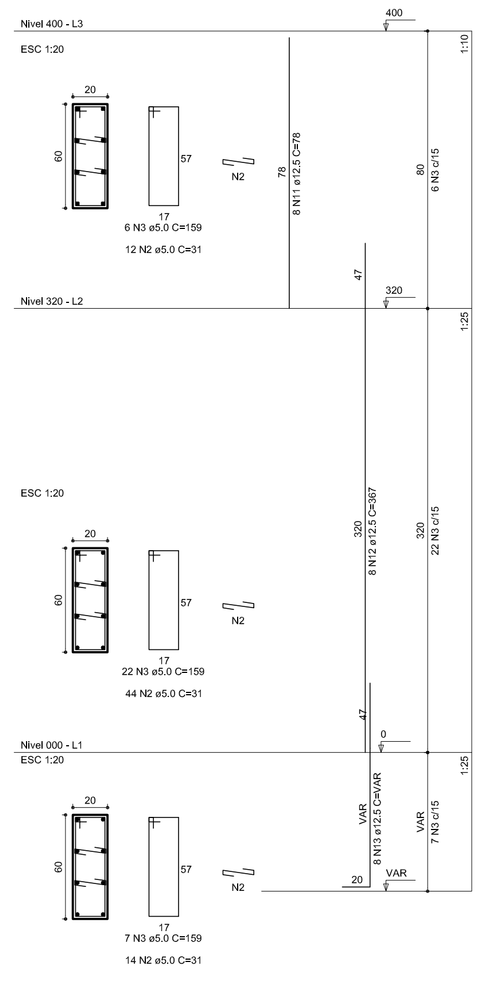

RELAÇÃO DO AÇO

P1-L3	P2-L3	P3-L3
P4-L3	P5-L3	P6-L3
P7-L3	P11-L3	P13-L3
P1-L2	P2-L2	P3-L2
P4-L2	P5-L2	P6-L2
P7-L2	P8-L2	P9-L2
P10-L2	P11-L2	P12-L2
P13-L2	P14-L2	P15-L2
P1-L1	P2-L1	P3-L1
P4-L1	P5-L1	P6-L1
P7-L1	P8-L1	P9-L1
P10-L1	P11-L1	P12-L1
P13-L1	P14-L1	P15-L1

AÇO	N	DIAM	Q	UNIT (cm)	C.TOTAL (cm)
60	1	5.0	42	195	8190
	2	5.0	490	31	15190
	3	5.0	203	159	32277
	4	5.0	259	69	17871
	5	5.0	35	129	4515
	6	5.0	70	36	2520
50	7	10.0	4	78	312
	8	10.0	26	318	8268
	9	10.0	4	358	1432
	10	10.0	30	VAR	VAR
	11	12.5	64	78	4992
	12	12.5	64	367	23488
	13	12.5	58	VAR	VAR
	14	12.5	6	VAR	VAR
	15	12.5	6	94	564

RESUMO DO AÇO

AÇO	DIAM	C.TOTAL (m)	PESO+10% (kg)
CA50	10.0	146.8	99.6
	12.5	392.5	416.2
CA60	5.0	807.4	136.8

PESO TOTAL	
CA50	515.8
CA60	136.8

Vol. de concreto total =5.82 m³
Área de forma total = 85.74 m²

FABIO CRISTIANO LEAO FORTES:78079292272

Digitally signed by FABIO CRISTIANO LEAO FORTES:78079292272
DN: c=BR, o=ICP-Brasil, ou=Secretaria da Receita Federal do Brasil - RFB, ou=RFB e-CPF A3, ou=(EM BRANCO), ou=AR SAFEWEB, cn=FABIO CRISTIANO LEAO FORTES:78079292272
Date: 2015.03.18 08:05:39 -03'00'

P6

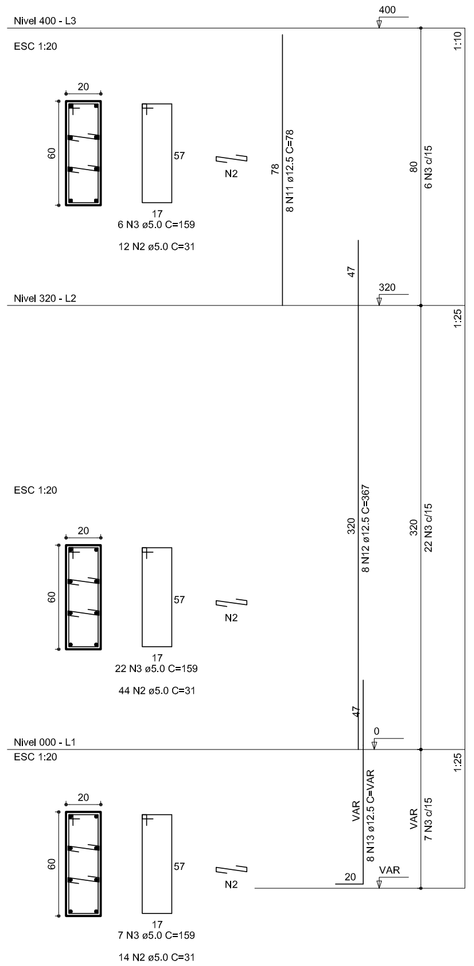

P7

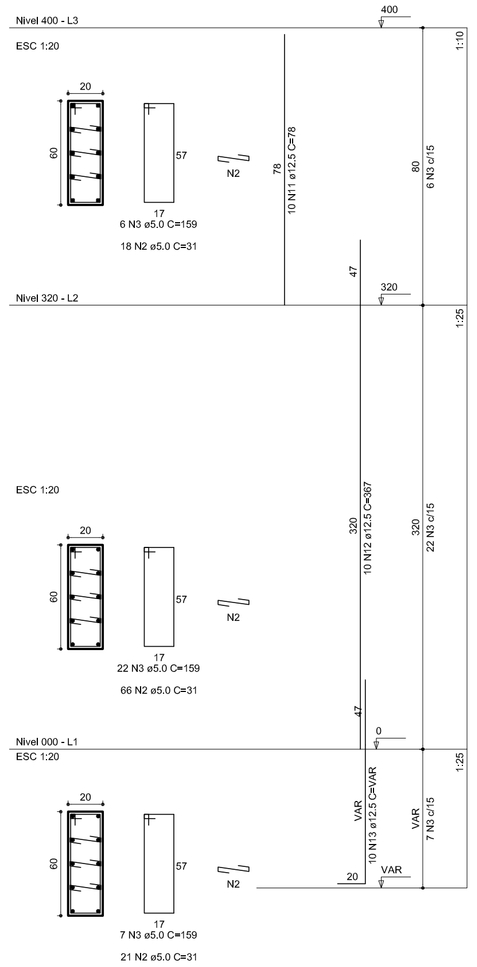

P8

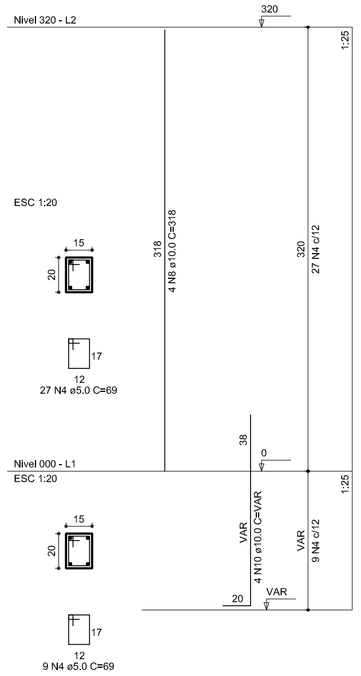

P9

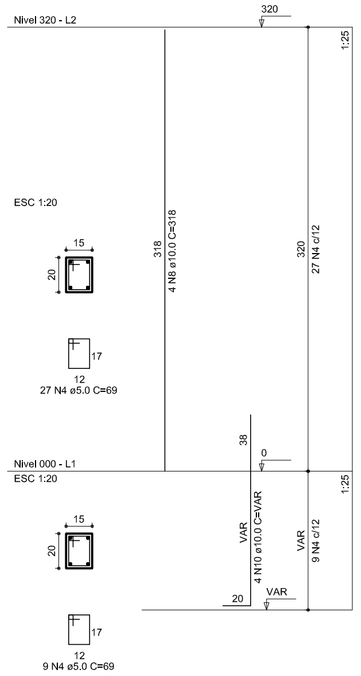

P10

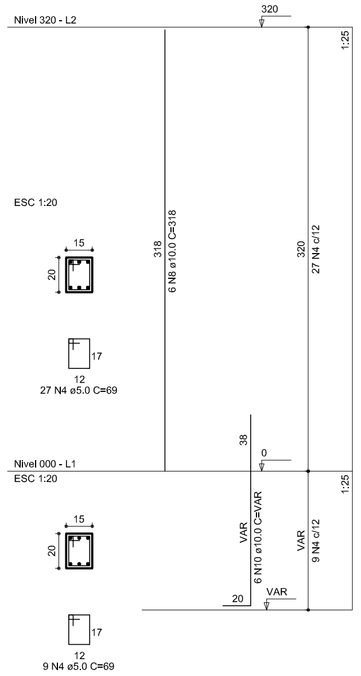

P11

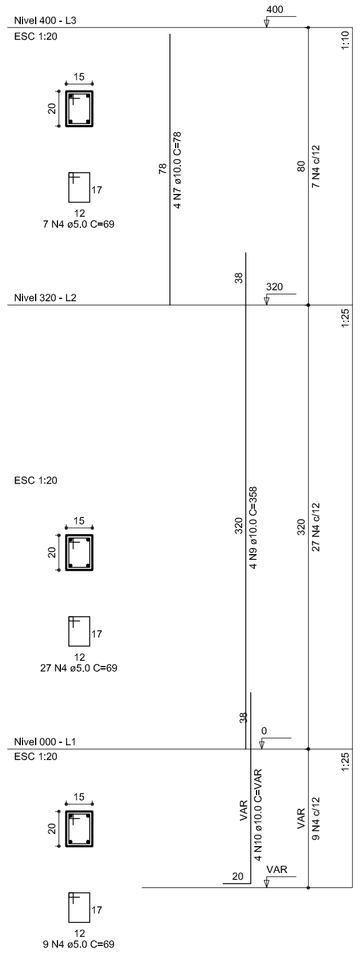

Armacao Adicional P1 a P7 , Pu23 e P25 a P30
sem escala
OBS.: Ferragem principal: ver no detalhamento individual de cada pilar acima.

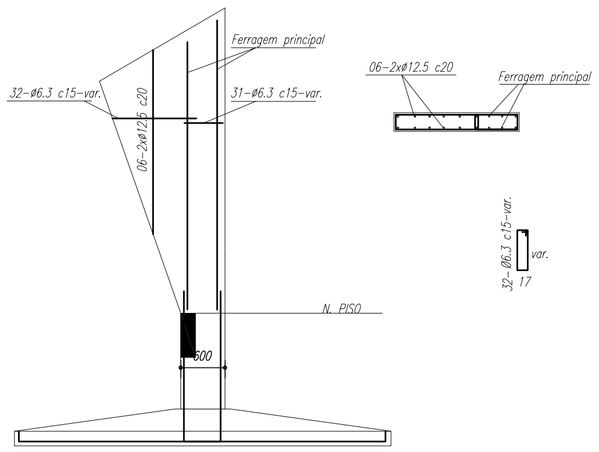

GOVERNO FEDERAL BRASIL PAÍS RICO É PAÍS SEM POBREZA — Ministério da Educação — FNDE Fundo Nacional de Desenvolvimento da Educação

PROJETO PADRÃO - FNDE

MUNICÍPIO – UF:

PROPRIETÁRIO:

ENDEREÇO:

PROPRIETÁRIO

RESP. TÉCNICO — CREA

DLFO — CREA — RA

OBSERVAÇÕES:

QUADRA COBERTA

PROJETO ESTRUTURAL

COORDENAÇÃO: CGEST - Coordenação Geral de Infraestrutura Educacional

ESTRUTURA DE CONCRETO
PILARES (P1 ao P11)

EST

FORMATO: A1 (841 X 594)

REVISÃO: R.00 / R.00 / R.00

ESCALA: 1/125

DATA EMISSÃO: JULHO/2011

PRANCHA: 06/11