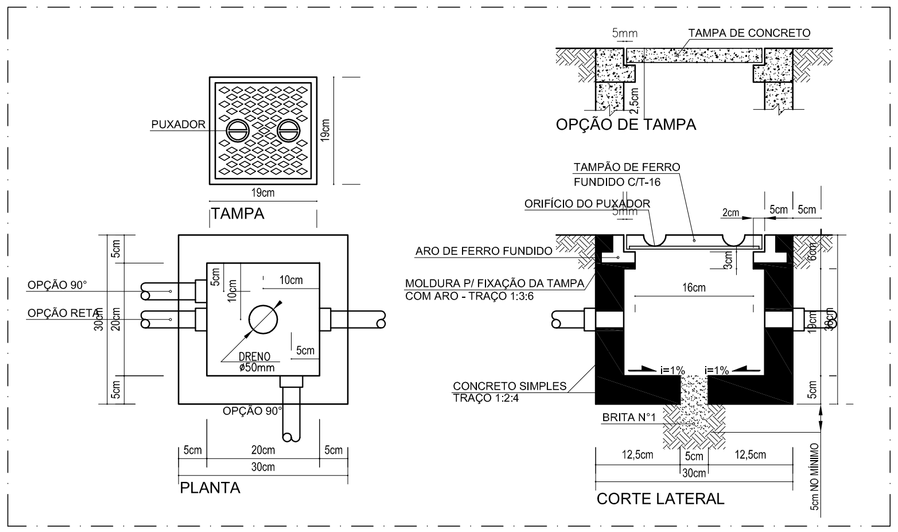


1 DET.1 - CXA DE PASSAGEM 30x30x30 cm
SEM ESCALA

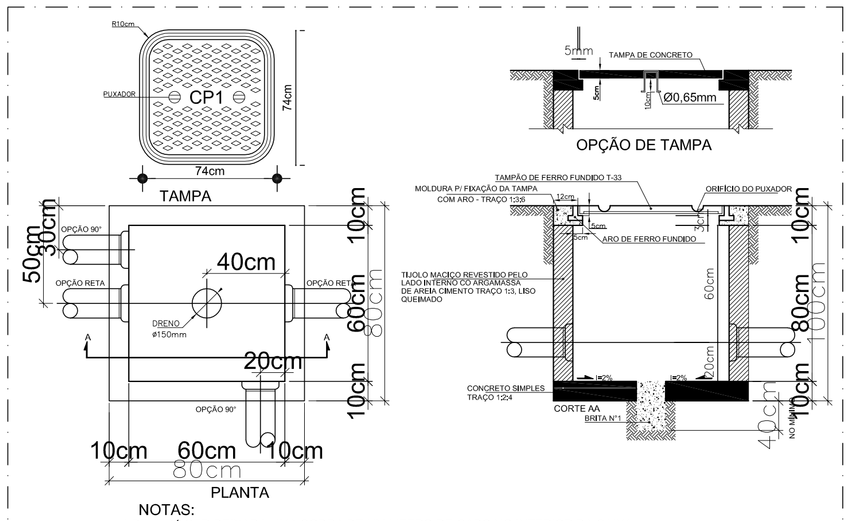


NOTAS:

a) DEVERÁ SER DEIXADA UMA SOBRA DE UM METRO DE CABO NO INTERIOR DA CAIXA.
b) A BORDA DO ELETRODUTO NÃO DEVE CONTER BORDA VIVA.
c) OPCIONALMENTE A TAMPA PODE SER EXECUTADA EM CONCRETO.
d) ANTES DA CONCRETAGEM DA LAJE DE PISO, O TERRENO DEVERÁ SER BEM APILOADO E COMPACTADO.
e) PARA CAIXAS CONSTRUÍDAS EM LOCAIS QUE PERMITAM TRÂNSITO DE VEÍCULOS DE CARGA PESADA, USAR TAMPÃO T-100, FAZENDO AS ADAPTAÇÕES NECESSÁRIAS NA CAIXA.

2 DET.2 - CXA DE ENTRADA CP1
SEM ESCALA

1) O ATERRAMENTO DEVERÁ SER EXECUTADO POR EMPRESA ESPECIALIZADA, QUE DEVERÁ FAZER A MEDIÇÃO DA RESISTÊNCIA DO ATERRAMENTO COM O TERRÔMETRO E APRESENTAR LAUDO ASSINADO.
2) A RESISTÊNCIA DE ATERRAMENTO DEVE SER INFERIOR A 10ohms.
3) TODAS AS HASTES DE ATERRAMENTO DA OBRA SERÃO INTERLIGADAS

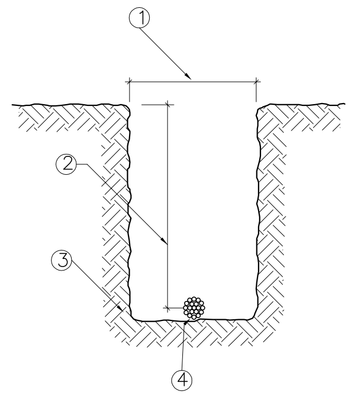


3 DET.3 - VALA DA MALHA DE ATERRAMENTO
SEM ESCALA

| LEGENDA | |
|---|---|
| ITEM | DISCRIMINAÇÃO |
| 1 | LARGURA RECOMENDADA É 300mm |
| 2 | PROFUNDIDADE MÍNIMA É 500mm |
| 3 | VALA PARA A ACOMODAÇÃO DA MALHA DE ATERRAMENTO |
| 4 | CABO DE COBRE NU 16mm2 |

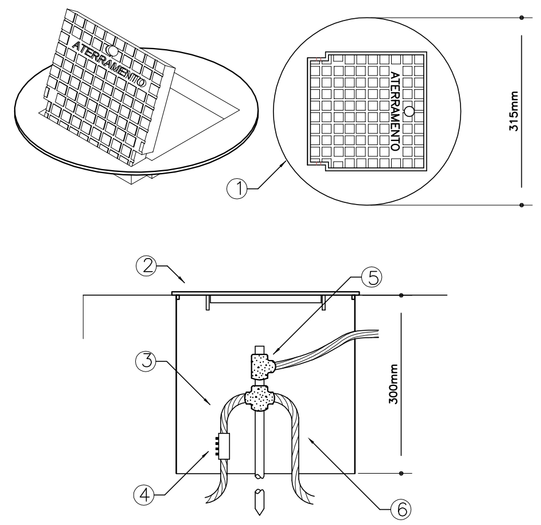


4 DET.4 - INST. CXA DE INSPEÇÃO TIPO SOLO C/ TAMPA REFORÇADA P/ CONEXÃO DAS MALHAS
SEM ESCALA

| LEGENDA | |
|---|---|
| 1 | CAIXA DE INSPEÇÃO TIPO SOLO EM PVC COM TAMPA DE FERRO FUNDIDO REFORÇADA |
| 2 | COM BOCAL INTERIOR QUADRADO ARTICULADO E BORDA EXTERIOR REDONDA ø300mm PARA PASSEIOS E PISOS SUJEITOS ÀS CARGA PESADA |
| 3 | CABO DE COBRE NU 16mm2 |
| 4 | CONECTOR DE MEDIÇÃO REF.:TEL-560 |
| 5 | SOLDA EXOTÉRMICA TIPO HCL 5/8". 50 |
| 6 | CABO DE COBRE NU 16mm2 |

| NOTAS IMPORTANTES | |
|---|---|
| 01 | TODOS OS FIOS E CABOS DEVERÃO TER ISOLAMENTO ANTI-CHAMA PARA TENSÕES NOMINAIS ENTRE 0,45kV Á 0,75kV. |
| 03 | TODA INSTALAÇÃO EXTERNA SERÁ FEITA COM O CABO SISTENAX DA PIRELLI OU SIMILARES. |
| 04 | TODA FIAÇÃO ESPECIFICADA NO QUADRO DE DISTRIBUIÇÃO GERAL |
| 05 | TODO CIRCUITO ACOMPANHA FIO TERRA |

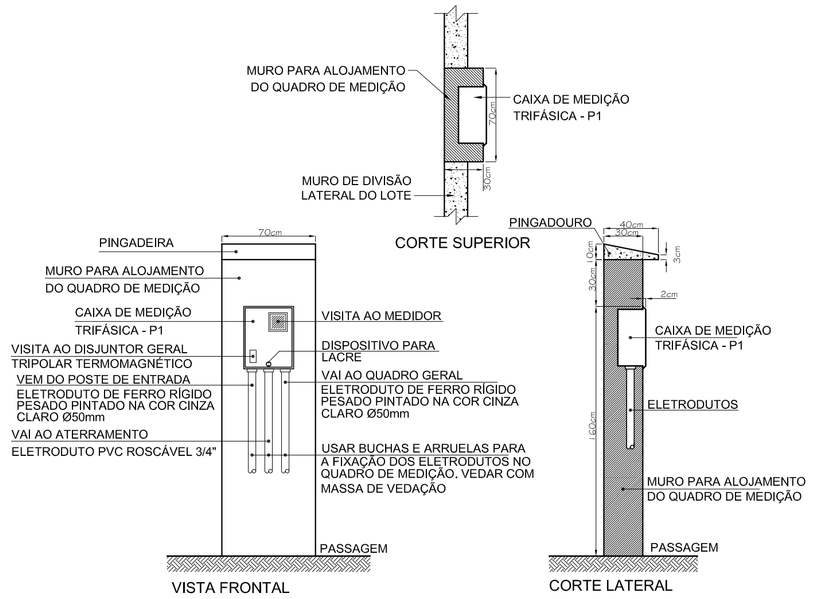


FNDE Fundo Nacional de Desenvolvimento da Educação — Ministério da Educação — GOVERNO FEDERAL BRASIL PAÍS RICO É PAÍS SEM POBREZA

# PROJETO PADRÃO - FNDE

MUNICÍPIO - UF:

PROPRIETÁRIO:

ENDEREÇO:

PROPRIETÁRIO

RESP. TÉCNICO — CREA

AUTOR DO PROJETO

DLFO — CREA

RA

OBSERVAÇÕES:

## ESCOLA 12 SALAS DE AULA

INSTALAÇÕES ELÉTRICAS 220/127V

| COORDENAÇÃO | | | |
|---|---|---|---|
| CGEST - Coordenação Geral de Infraestrutura Educacional | DETALHES CONSTRUTIVOS | | ELE |
| FORMATO A1 (841x594) | REVISÃO R.00 | ESCALA 1/50 | PRANCHA 11/11 |
| | | DATA EMISSÃO MAIO / 2014 | |