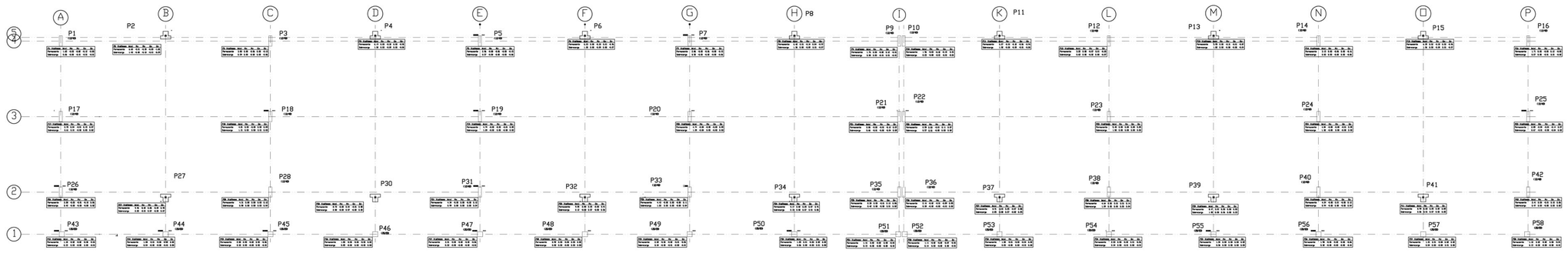

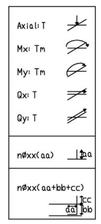

1 CARGAS
BLOCO PEDAGÓGICO
ESCALA 1:75

PROJETO ESPAÇO EDUCATIVO URBANO II – 04 E 06 SALAS DE AULA

ENDEREÇO:	DIVERSOS
PROPRIETÁRIO:	FUNDO DE FORTALECIMENTO PARA A ESCOLA
AUTOR DO PROJETO :	MANOEL FERNANDO PEREIRA SANTOS
RESPONSÁVEL TÉCNICO:	

PROPRIETÁRIO

AUTOR DO PROJETO

AUTOR DO PROJETO

RESP. TÉCNICO

DLFO

CREA

EST

PROJETO ESTRUTURAL

BLOCO PEDAGÓGICO
PLANTA DE CARGAS

FOLHA 09/22

REVISÃO:	DATA :	ESCALA :	DESENHO :	VISTO:
01-2006	ABRIL/2006	INDICADA		

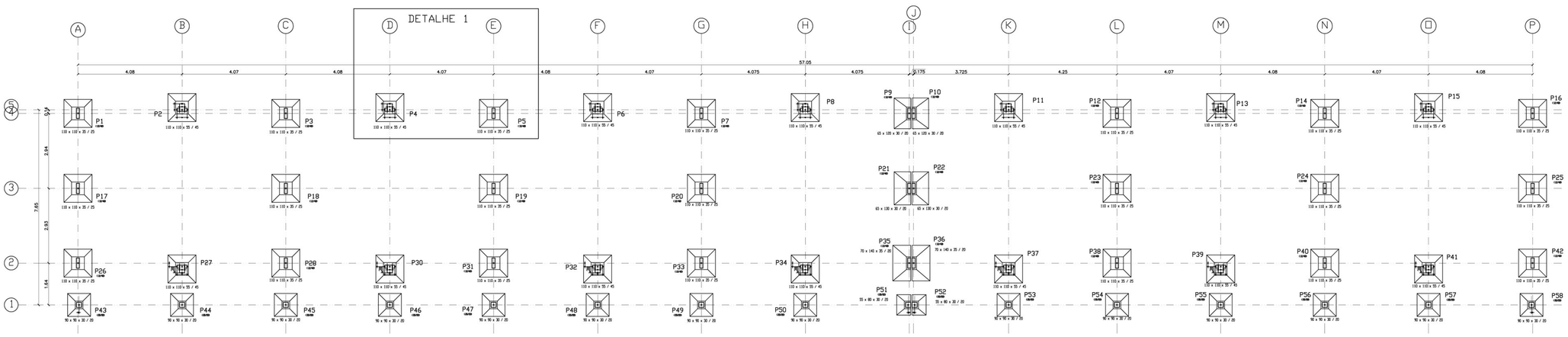

1 FUNDAÇÕES
BLOCO PEDAGÓGICO
ESCALA 1:75

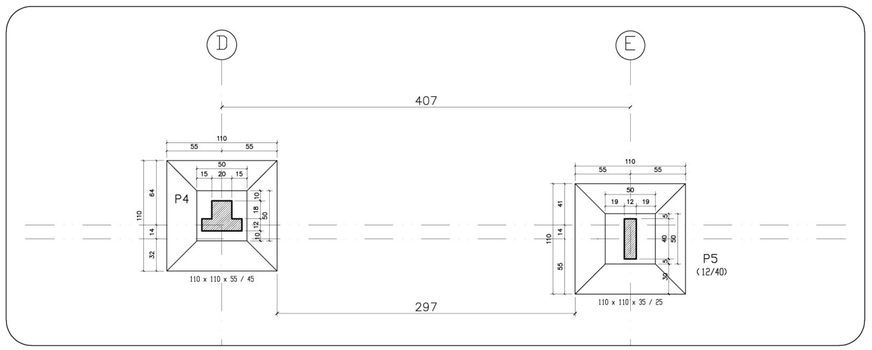

2 DETALHE 1
BLOCO PEDAGÓGICO
1:75

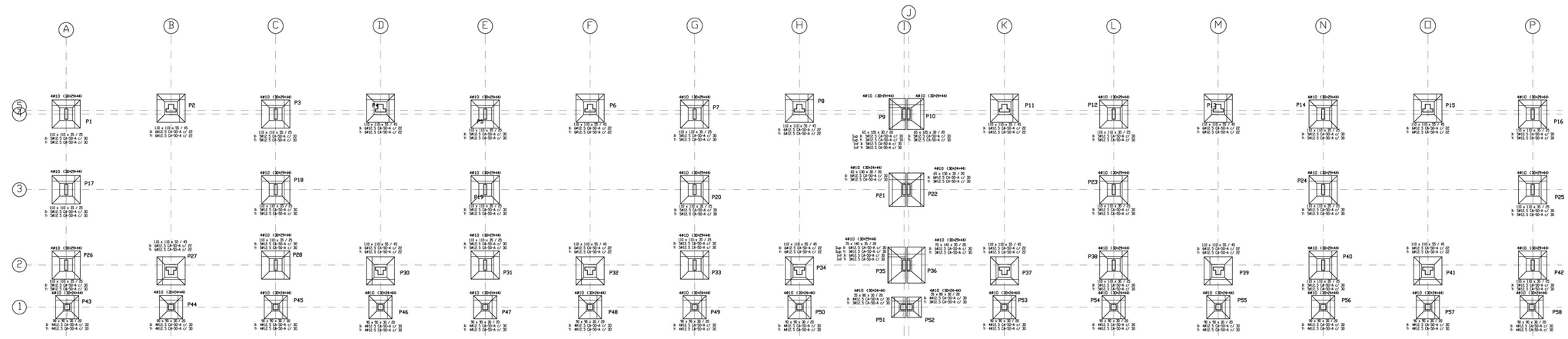

3 DETALHE SAPATAS
ESCALA 1:75

Arranques
nØxx(aa+bb+cc)

Ministério da Educação

FNDE Fundo Nacional de Desenvolvimento da Educação

ESPAÇO EDUCATIVO URBANO II – 06 SALAS DE AULA

ENDEREÇO:	DIVERSOS
PROPRIETÁRIO:	FUNDO DE FORTALECIMENTO PARA A ESCOLA
AUTOR DO PROJETO :	MANOEL FERNANDO PEREIRA SANTOS
RESPONSÁVEL TÉCNICO:	

PROPRIETÁRIO

AUTOR DO PROJETO

AUTOR DO PROJETO

RESP. TÉCNICO

DLFO

CREA

EST

PROJETO ESTRUTURAL

BLOCO PEDAGÓGICO
PLANTA DE FUNDAÇÕES

FOLHA 09/22

REVISÃO:	DATA :	ESCALA :	DESENHO :	VISTO:
01-2006	ABRIL/2006	INDICADA		