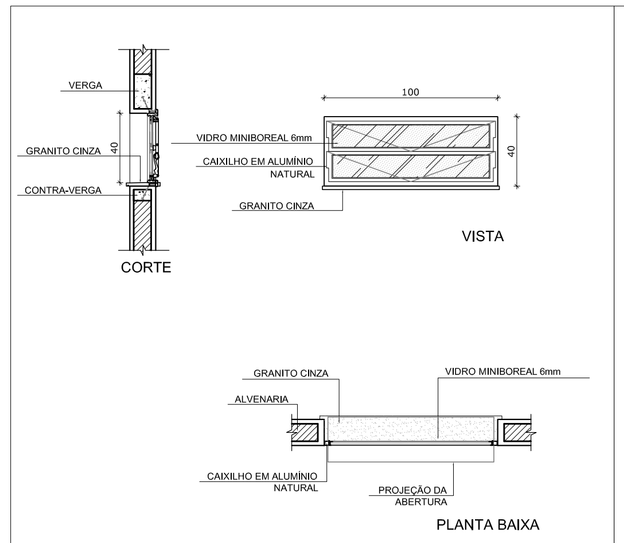

J-01
QUANTIDADE: 2
DIMENSÕES: 100 x 40 cm
PEITORIL: 170 cm
SISTEMA: basculante
AMBIENTES: sanitários

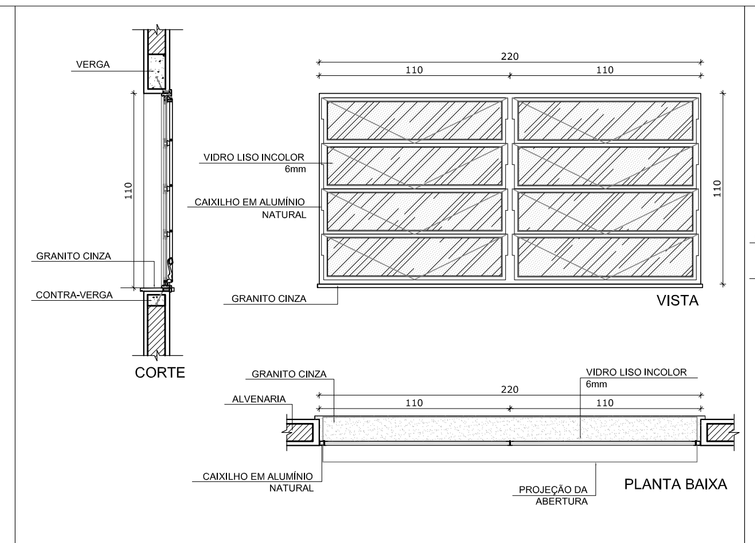

J-02
QUANTIDADE: 8
DIMENSÕES: 220 x 110 cm
PEITORIL: 100 cm
SISTEMA: basculante
AMBIENTES: sala de aula

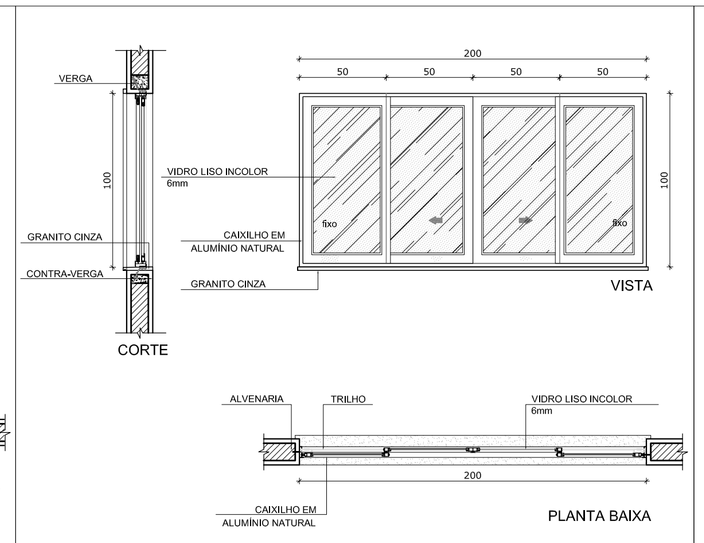

J-03
QUANTIDADE: 1
DIMENSÕES: 200 x 100 cm
PEITORIL: 110 cm
SISTEMA: 04 folhas de correr
AMBIENTES: cozinha

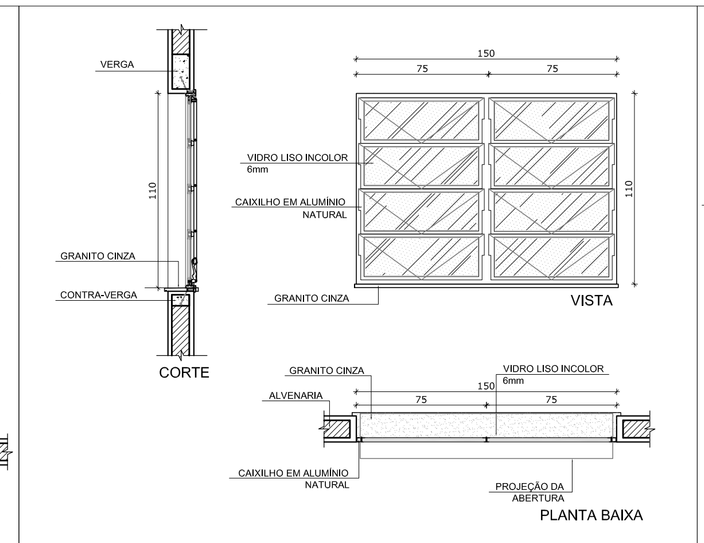

J-04
QUANTIDADE: 2
DIMENSÕES: 150 x 110 cm
PEITORIL: 100 cm
SISTEMA: basculante
AMBIENTES: administração

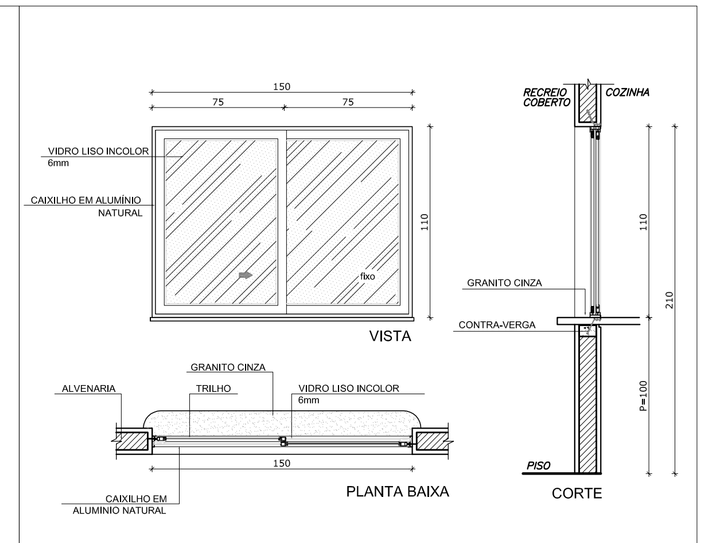

J-05
QUANTIDADE: 1
DIMENSÕES: 150 x 110 cm
PEITORIL: 100 cm
SISTEMA: correr
AMBIENTES: pátio coberto/ cozinha

1 JANELAS EM ALUMÍNIO
ESCALA 1/25

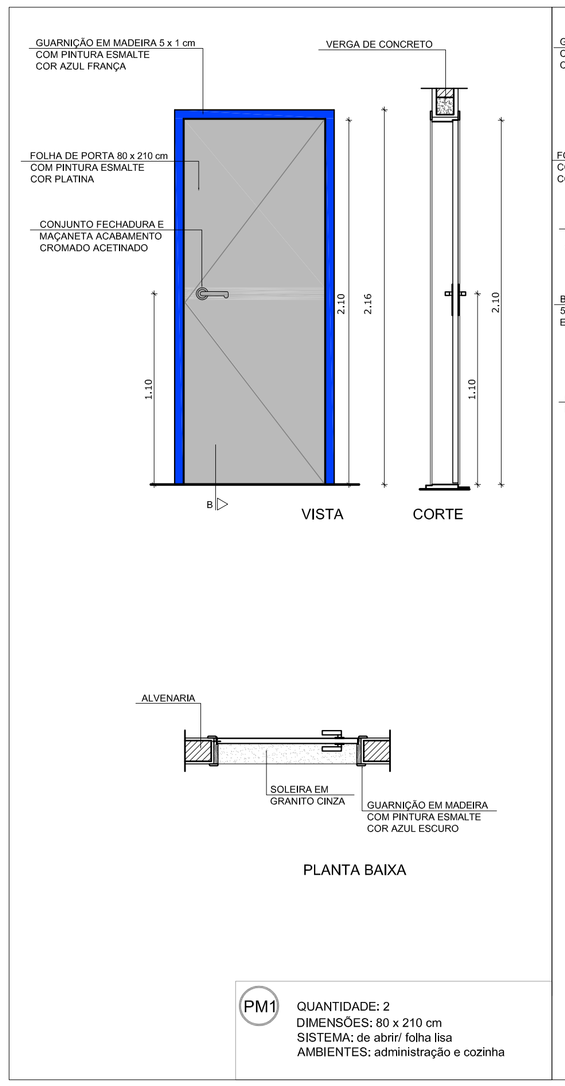

PM1
QUANTIDADE: 2
DIMENSÕES: 80 x 210 cm
SISTEMA: de abrir/ folha lisa
AMBIENTES: administração e cozinha

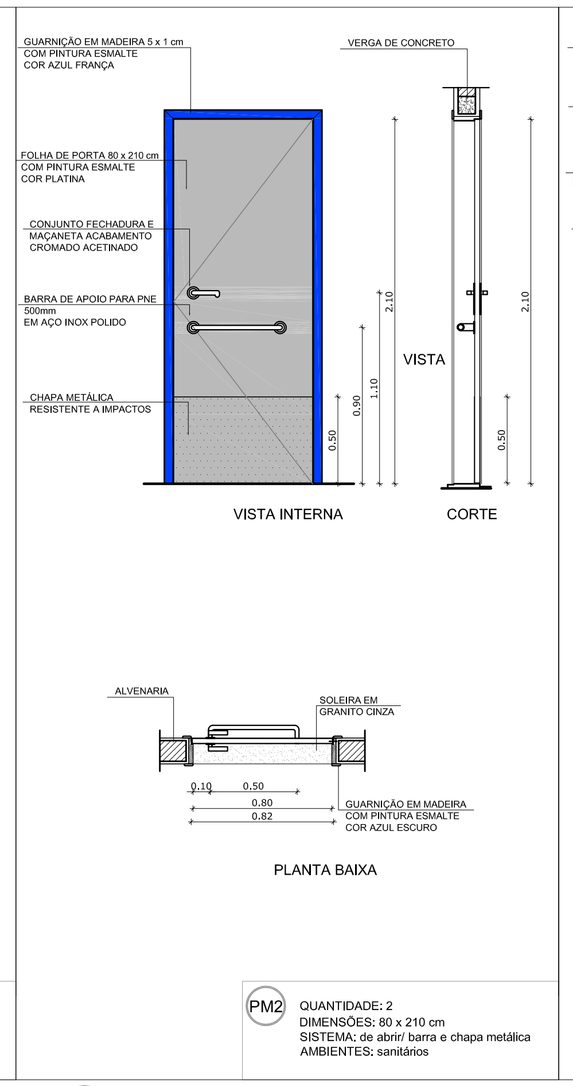

PM2
QUANTIDADE: 2
DIMENSÕES: 80 x 210 cm
SISTEMA: de abrir/ barra e chapa metálica
AMBIENTES: sanitários

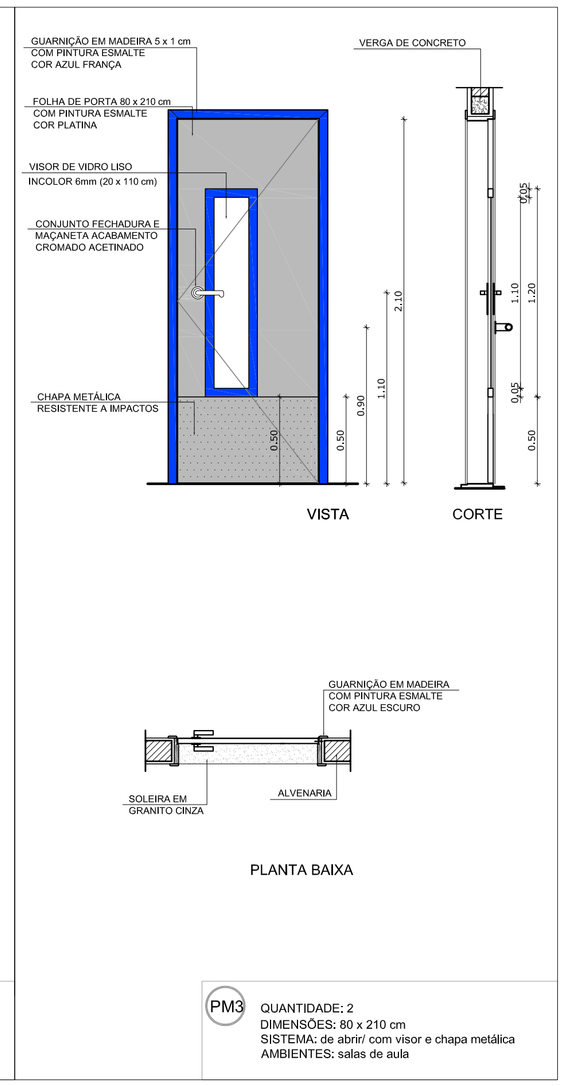

PM3
QUANTIDADE: 2
DIMENSÕES: 80 x 210 cm
SISTEMA: de abrir/ com visor e chapa metálica
AMBIENTES: salas de aula

3 PORTAS EM MADEIRA
ESCALA 1/25

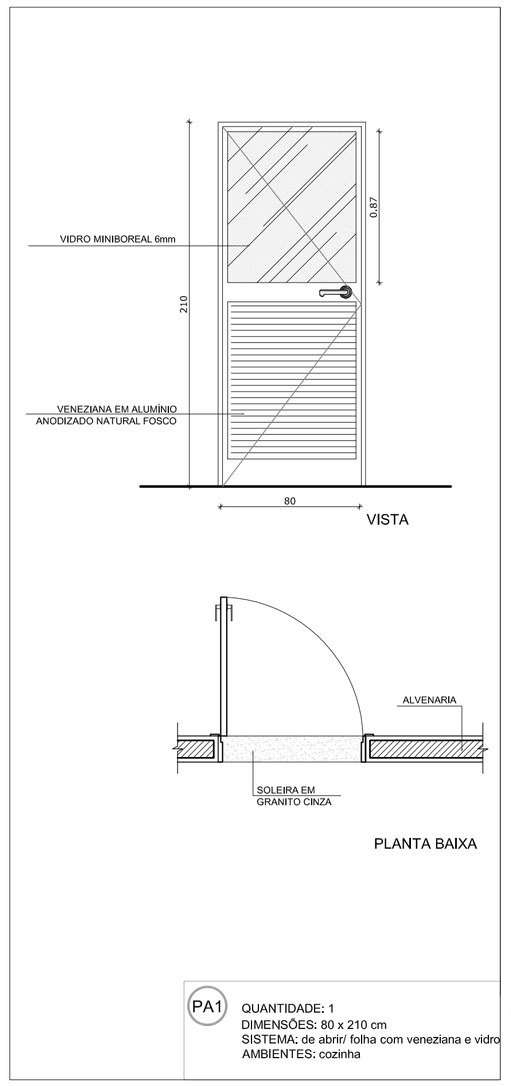

PA1
QUANTIDADE: 1
DIMENSÕES: 80 x 210 cm
SISTEMA: de abrir/ folha com veneziana e vidro
AMBIENTES: cozinha

4 PORTA EM ALUMÍNIO
ESCALA 1/25

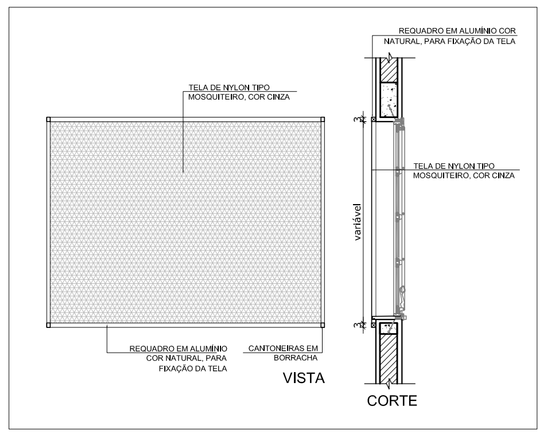

2 TELA DE PROTEÇÃO
ESCALA 1/20

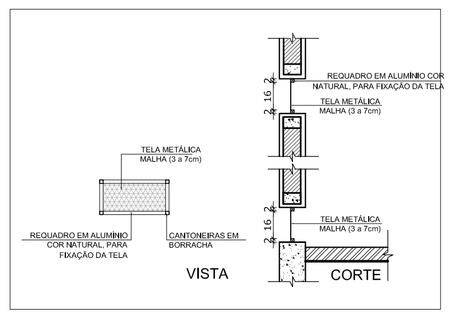

5 TELA DE VENTILAÇÃO GÁS
ESCALA 1/20

LEGENDA:

+0.00(NA) +0.00(NF)	INDICAÇÃO NÍVEIS PLANTA E CORTE	1	INDICAÇÃO DE VISTAS
1 ECD	INDICAÇÃO DE CORTES	1 1 1	ESPECIFICAÇÕES DE MATERIAIS
X	INDICAÇÃO DE FACHADAS	X	INDICAÇÃO DE EIXOS
JAX PMX	INDICAÇÃO DE PORTAS E JANELAS	BCX	INDICAÇÃO DE ELEMENTOS (BANCADAS, PRATELEIRAS E ETC.)

NOTAS

- MEDIDAS E NÍVEIS EM METROS
- VERIFICAR POSIÇÃO EXATA DOS PILARES NO PROJETO ESTRUTURAL
- VERIFICAR DETALHES CONSTRUTIVOS PERTINENTES NO PROJETO DE DETALHAMENTO
- SEGUIR ORIENTAÇÃO DO PROJETO QUANTO A UTILIZAÇÃO DAS CORES; CASO SEJA NECESSÁRIA ALTERAÇÃO, CONSULTAR O CADERNO DE ESTUDO DE CORES
- EM CASO DE CONFLITO DE INFORMAÇÕES ENTRE O PROJETO GRÁFICO E O MEMORIAL DESCRITIVO E ESPECIFICAÇÕES TÉCNICAS, PREVALECE A INFORMAÇÃO CONTIDA NO DESENHO
- ALTERAÇÕES NESTE PROJETO SOMENTE COM AUTORIZAÇÃO EXPRESSA DO FNDE

REFERÊNCIA:

- PLANILHA DE QUANTITATIVOS
- MEMORIAL DESCRITIVO E ESPECIFICAÇÕES TÉCNICAS

FNDE Fundo Nacional de Desenvolvimento da Educação — Ministério da Educação — GOVERNO FEDERAL BRASIL PAÍS RICO É PAÍS SEM POBREZA

PROJETO PADRÃO - FNDE

MUNICÍPIO – UF:

PROPRIETÁRIO:

ENDEREÇO:

PROPRIETÁRIO

RESP. TÉCNICO — CAU/ CREA

DLFO — CAU/ CREA

RA

OBSERVAÇÕES:

FABIO CRISTIANO LEAO FORTES:7807929 2272

Digitally signed by FABIO CRISTIANO LEAO FORTES:7807929272
DN: c=BR, o=ICP-Brasil, ou=Secretaria da Receita Federal do Brasil - RFB, ou=RFB e-CNPJ A1, ou=SERASACDL, ou=AR CAIXEIRB, cn=FABIO CRISTIANO LEAO FORTES:7807929272
Date: 2015.04.15 18:30:03 -03'00'

ESCOLA 2 SALAS DE AULA
PROJETO DE ARQUITETURA

COORDENAÇÃO			
CGEST - Coordenação Geral de Infraestrutura Educacional	DETALHAMENTO DE ESQUADRIAS		ARQ
FORMATO A1 (841X594)	REVISÃO R.01	ESCALA INDICADA / DATA EMISSÃO JANEIRO/2014	PRANCHA 09/15

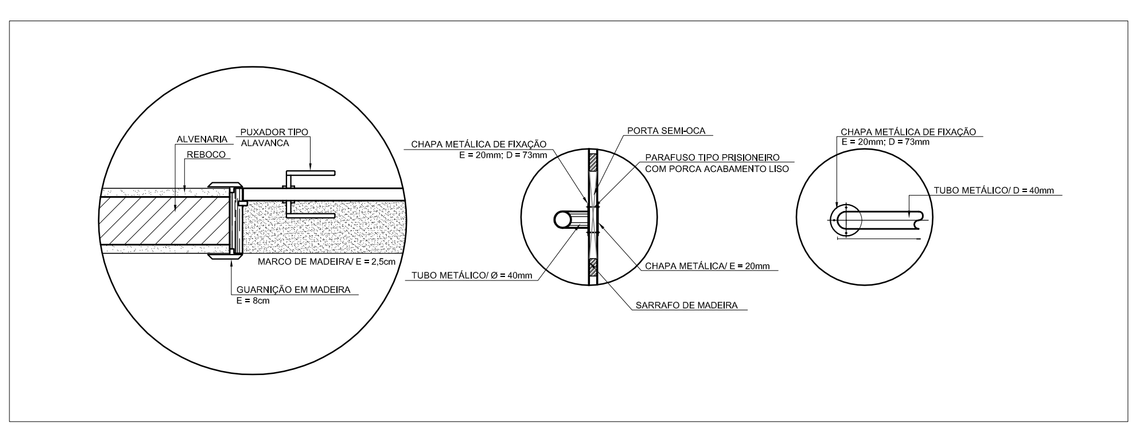

6 DETALHE PORTA/ MAÇANETA
ESCALA 1/10

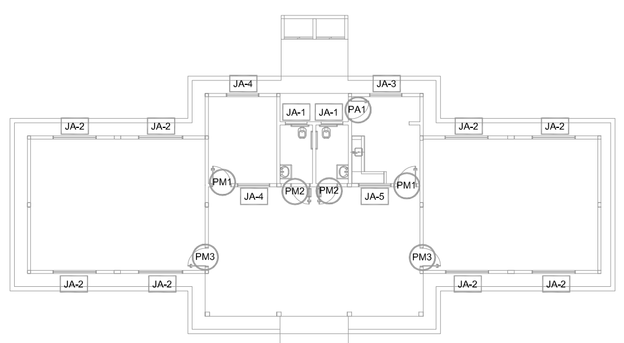

CROQUI DE REFERÊNCIA

MAPA DE ESQUADRIAS

LEGENDA DE PORTAS - PORTAS EM MADEIRA COM PINTURA

REF.	DIMENSÕES (cm)	QUANT.	TIPO	AMBIENTES
PM1	80 x 210	2	1 folha - de abrir lisa em madeira	Administração e Cozinha
PM2	80 x 210	2	1 folha - de abrir c/ chapa e barra metálica	Sanitários
PM3	80 x 210	2	1 folha - de abrir c/ visor de vidro e chapa metálica	Salas de Aula

LEGENDA DE PORTAS - PORTAS DE ALUMÍNIO

REF.	DIMENSÕES (cm)	QUANT.	TIPO	AMBIENTES
PA1	80 x 210	1	01 folha - de abrir com vidro e veneziana	Cozinha

LEGENDA DE JANELAS - JANELAS ALUMÍNIO

REF.	DIMENSÕES (cm)	ÁREA (m²)	QUANT.	ÁREA TOTAL (m²)	H PEITORIL (cm) / TIPO	AMBIENTES
JA-1	100 x 40	0,40	2	0,80	170 cm - basculante	Sanitários
JA-2	220 x 110	2,42	8	19,36	100 cm - basculante	Salas de Aula
JA-3	200 x 100	2,00	1	2,00	110 cm - correr	Cozinha
JA-4	150 x 110	1,65	2	3,30	100 cm - basculante	Administração
JA-5	150 x 110	1,65	1	1,65	100 cm - correr	Cozinha

* A JANELA DA COZINHA DEVE PREVER TELA.