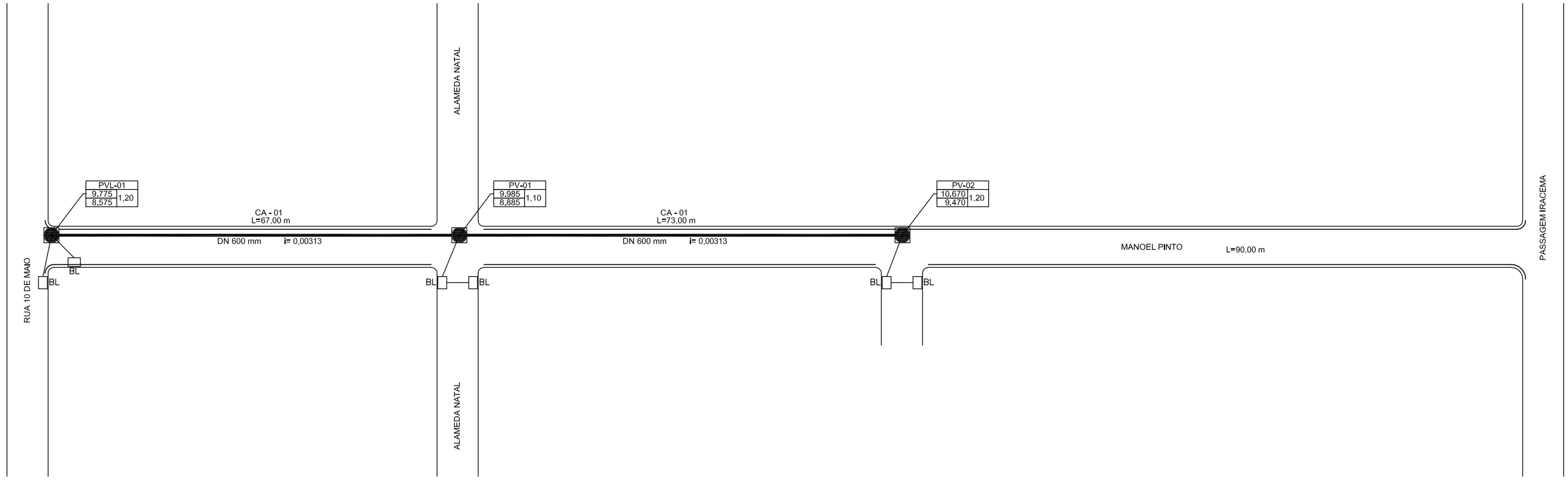

BOCA DE LOBO

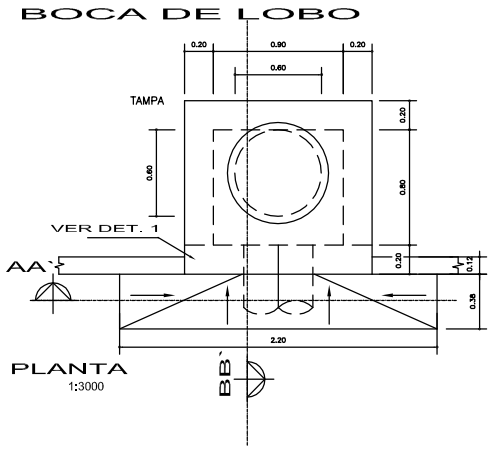

TAMPA DE CONCRETO

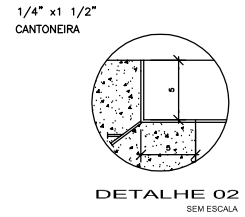

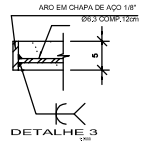

PLANTA-POÇO DE VISTA SIMPLES
TUBULAÇÃO DE -Ø600mm

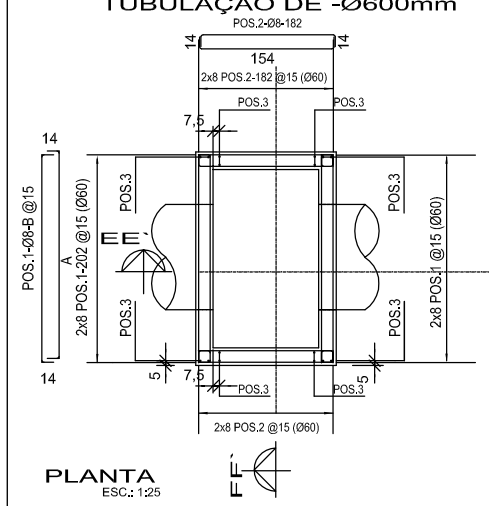

LAJE DE APOIO DA TAMPA

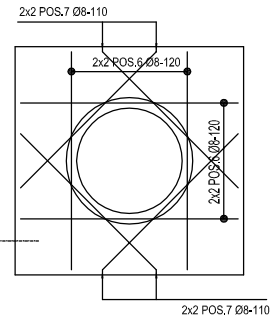

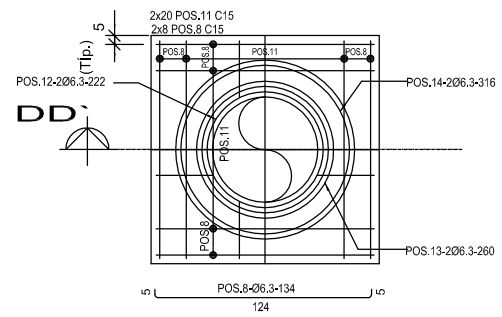

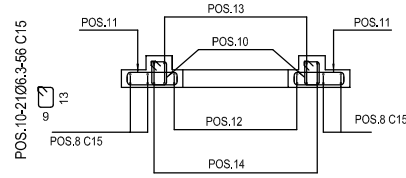

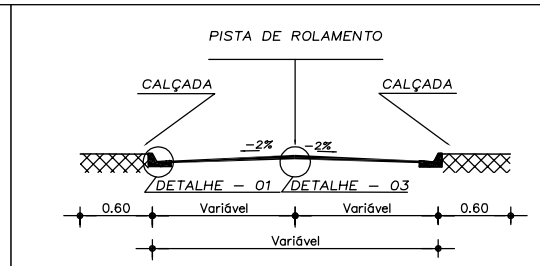

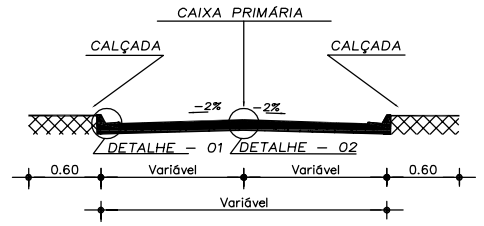

CONSULTAR AS SEÇÕES ESPECIFICAS DE CADA LOGRADOURO

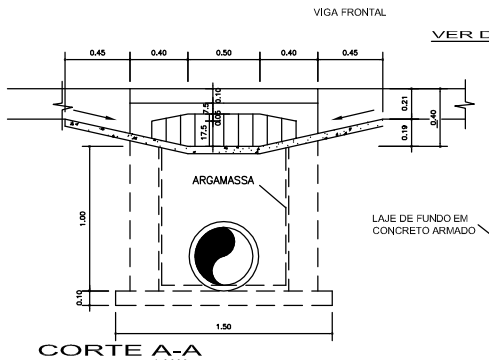

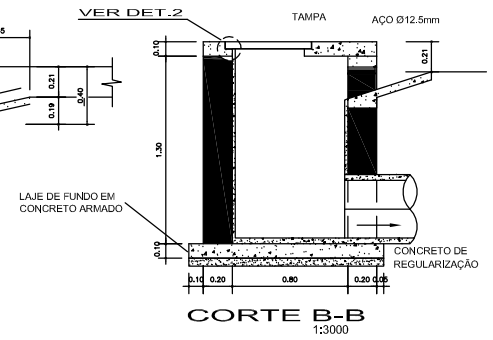

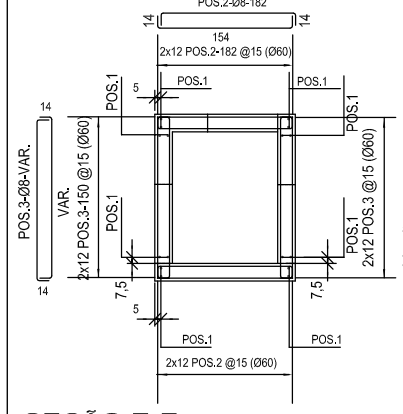

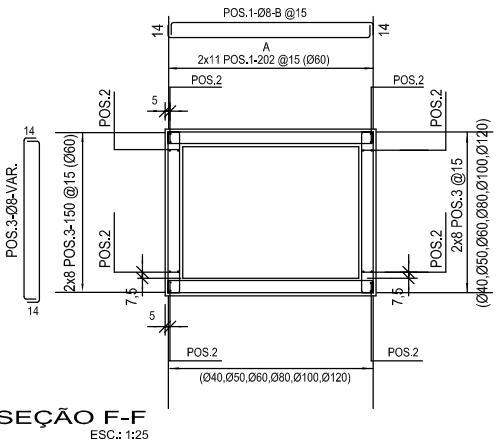

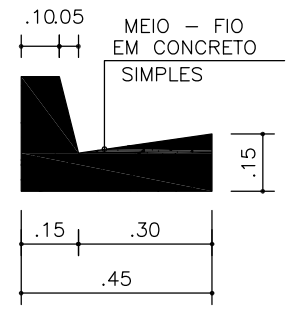

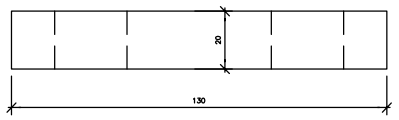

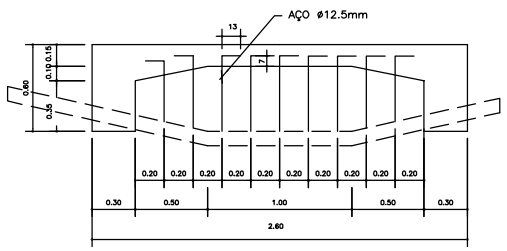

OBSERVAÇOES:

QUANTITATIVOS PV'S E BL'S

POÇO DE VISITA 600 mm - 03 Und.
BOCA DE LOBO 400 mm - 06 Und.

EXTENSÃO DA REDE

REDE DN 600 mm - 140,00 m
REDE DN 400 mm - 030,00 m

LEGENDA EM PLANTA

PV - POÇO DE VISITA
PVE - POÇO DE VISITA EXISTENTE
BL - BOCA DE LOBO
COTA DE TERRENO / COTA DE PROJETO / PROFUNDIDADE
REDE DA TUBULAÇÃO
TRECHO COMPRIMENTO
DIÂMETRO
MEIO-FIO

PREFEITURA MUNICIPAL DE ANANINDEUA
SECRETARIA DE SANEAMENTO E INFRA-ESTRUTURA
DEPARTAMENTO DE OBRAS

PROJETO: MANOEL PINTO - JADERLANDIA ANANINDEUA - PA			Nº PRANCHA 01 / 01
CONTEÚDO: REDE DE DRENAGEM DE ÁGUA PLUVIAL URBANA E TERRAPLENAGEM			
ESCALA: Indicada	DATA: MARÇO / 2017	DESENHO:	OPERADOR CAD 2010
EMPRESA / PROJETISTA		PROPRIETÁRIO: PREFEITURA MUNICIPAL DE ANANINDEUA	