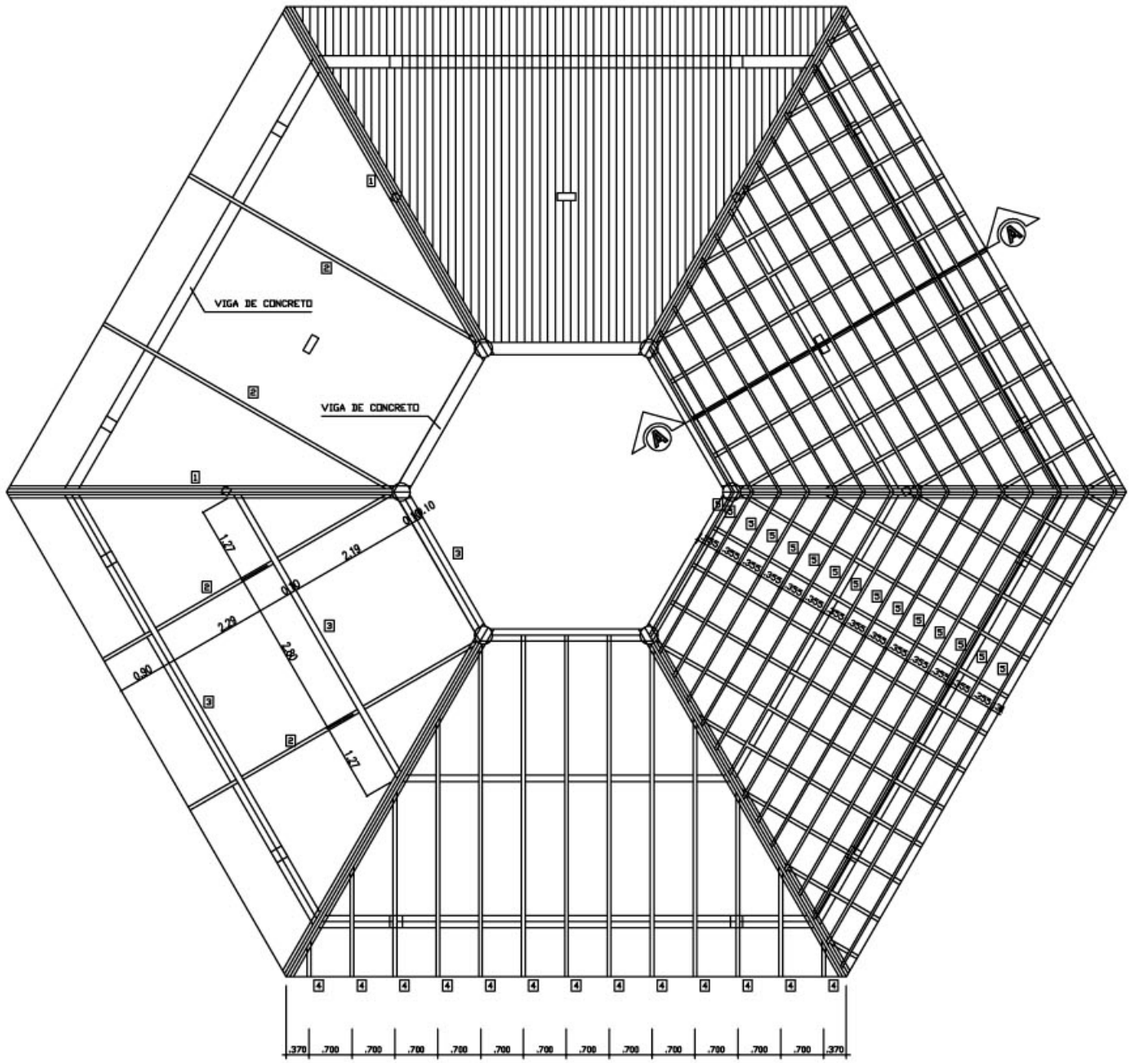

COBERTURA - BLOCO CENTRAL

ESCALA 1/50

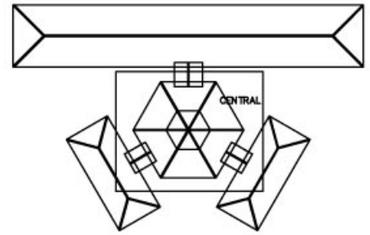

SITUAÇÃO

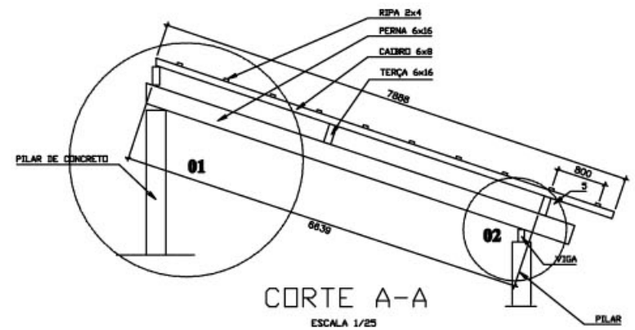

CORTE A-A

ESCALA 1/25

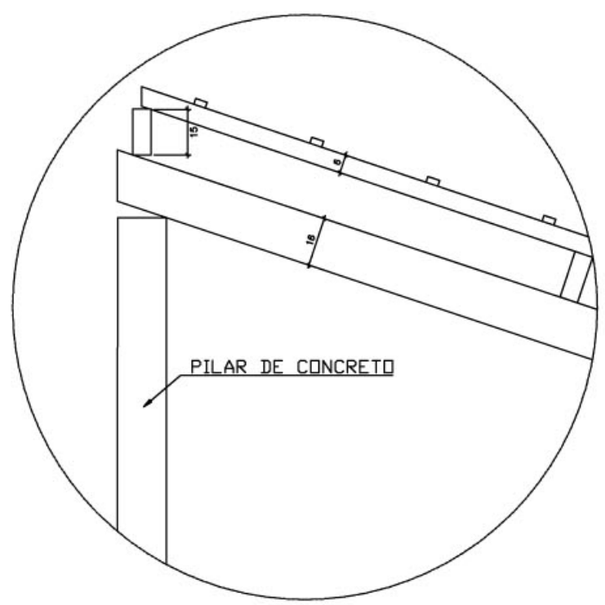

DETALHE 01

SEM ESCALA

Ministério da Educação

FNDE Fundo Nacional de Desenvolvimento da Educação

ESPAÇO EDUCACIONAL URBANO II – 06 SALAS DE AULA

ENDEREÇO:	DIVERSOS
PROPRIETÁRIO:	FUNDO DE FORTALECIMENTO PARA A ESCOLA
AUTORES DO PROJETO :	MARCELO TONIAZZO LISSA
	GUSTAVO SILVEIRA
RESPONSÁVEL TÉCNICO:	

PROPRIETÁRIO

AUTOR DO PROJETO — CREA 8.432 D-SF

AUTOR DO PROJETO — CREA 9.784 D-SF

RESP. TÉCNICO

DLFO

CREA

Loco ARQUITETURA E CONSTRUÇÃO LTDA (061) 9985-4112 – MARCELO / (061) 9999-8190 – GUSTAVO / (0 XX 61) 234-5811 / 363-3262 (TELEFAX)

EST

ESTRUTURA DO TELHADO (MADEIRA)

BLOCOS CENTRAL
DETALHAMENTO DO TELHADO

FOLHA 01/04

REVISÃO:	DATA :	ESCALA :	DESENHO :	VISTO:
01-2005	JAN/2005	INDICADA		