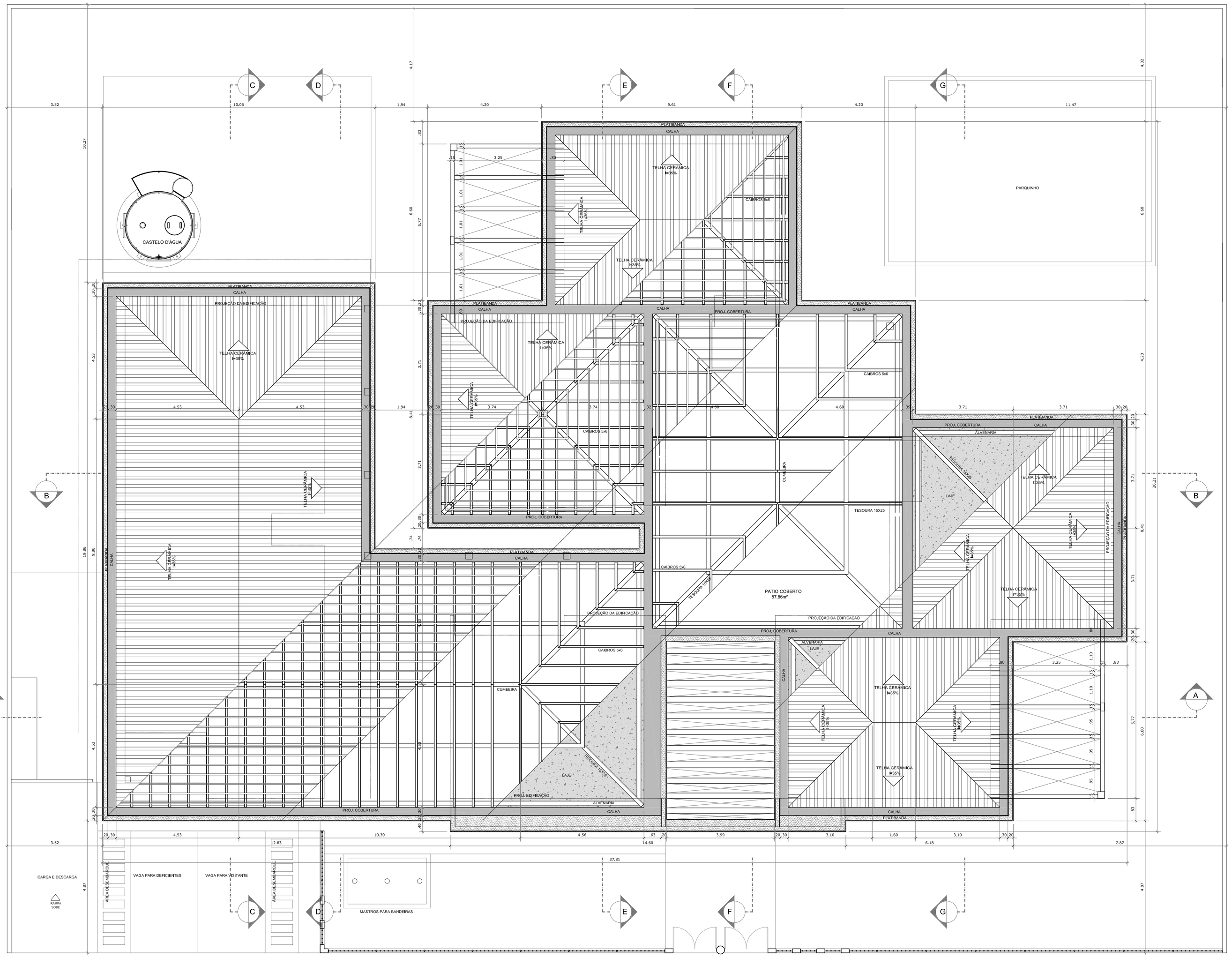

1 PLANTA BAIXA - COBERTURA
ESCALA 1/75

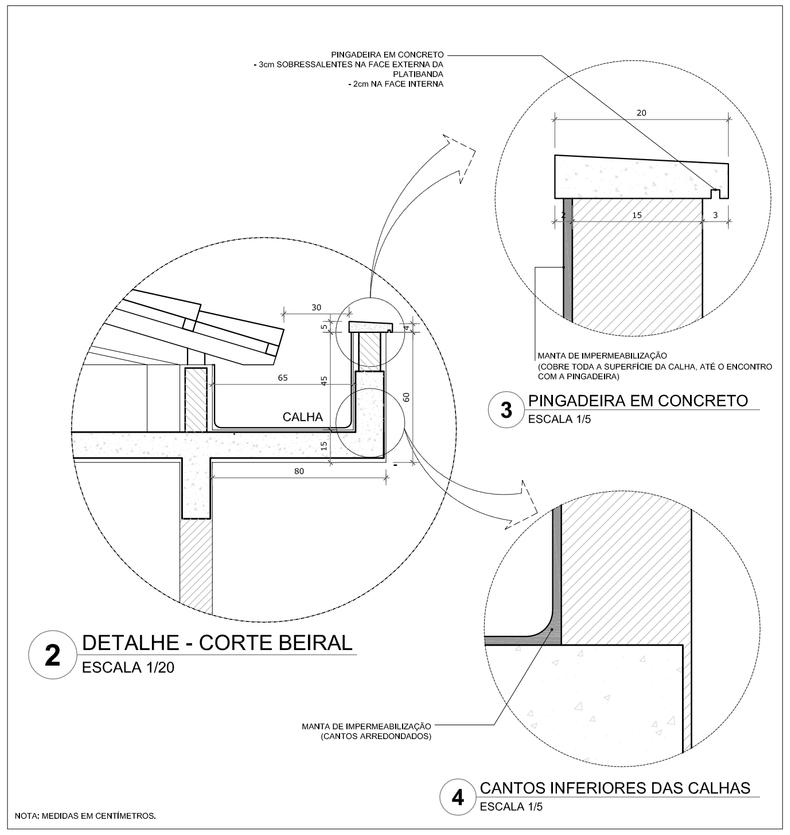

2 DETALHE - CORTE BEIRAL
ESCALA 1/20

3 PINGADEIRA EM CONCRETO
ESCALA 1/5

4 CANTOS INFERIORES DAS CALHAS
ESCALA 1/5

NOTA: MEDIDAS EM CENTÍMETROS.

NOTAS

- MEDIDAS E NÍVEIS EM METROS
- VERIFICAR POSIÇÃO EXATA DOS PILARES NO PROJETO ESTRUTURAL
- VERIFICAR DETALHES CONSTRUTIVOS PERTINENTES NO PROJETO DE DETALHAMENTO
- PARA ALTERAÇÃO DAS CORES INTERNAS DAS PAREDES CONSULTAR O CADERNO DE ESTUDO DE CORES
- EM CASO DE CONFLITO DE INFORMAÇÕES ENTRE O PROJETO GRÁFICO E O CADERNO DE ESPECIFICAÇÕES, PREVALECE A INFORMAÇÃO CONTIDA NO DESENHO
- ALTERAÇÕES NESTE PROJETO SOMENTE COM AUTORIZAÇÃO EXPRESSA DO FNDE

REFERÊNCIA:

- PLANILHA DE QUANTITATIVOS E TIPOLOGIA ESPECÍFICA DO PROJETO
- CADERNO DE ENCARGOS
- MANUAL DE PROJETO
- ESTUDO DE CORES

FNDE Fundo Nacional de Desenvolvimento da Educação — Ministério da Educação — GOVERNO FEDERAL BRASIL PAÍS RICO É PAÍS SEM POBREZA

PROJETO PADRÃO - FNDE

PROPRIETÁRIO: : FUNDO NACIONAL DE DESENVOLVIMENTO DA EDUCAÇÃO - FNDE

ENDEREÇO:

MUNICÍPIO – UF:

PROPRIETÁRIO

RESP. TÉCNICO — CREA

AUTOR DO PROJETO — CAU

DLFO

CREA

RA

OBSERVAÇÕES:

FABIO CRISTIANO LEAO FORTES:78079292272

Digitally signed by FABIO CRISTIANO LEAO FORTES:78079292272
DN: c=BR, o=ICP-Brasil, ou=Secretaria da Receita Federal do Brasil - RFB, ou=RFB e-CPF A3, ou=(EM BRANCO), ou=AR SAFEWEB, cn=FABIO CRISTIANO LEAO FORTES:78079292272
Date: 2015.03.31 15:19:31 -03'00'

PROGRAMA PROINFÂNCIA - PROJETO TIPO C

PROJETO DE ARQUITETURA

COORDENAÇÃO CGEST - Coordenação Geral de Infraestrutura Educacional	COBERTURA E DETALHES		ARQ
FORMATO DESENHO	REVISÃO R-01 R-02	ESCALA 1:75 DATA EMISSÃO SETEMBRO/2012	PRANCHA 10/31