SISTEMA DE ENCAIXE DA ISOTELHA

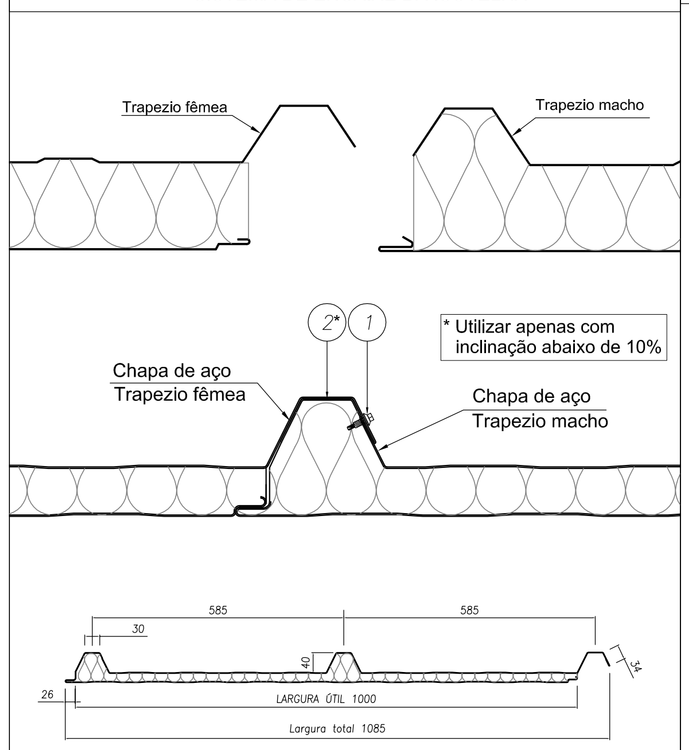

A inclinação mínima recomendada é de 6% para coberturas com comprimento de água de no máximo 20m.

ITEM	DESCRIÇÃO	CONSUMO	CÓDIGO
2*	Fita tacky type 9,5mm	Rolo com 13,7m	143104
1	PB1/4"- 14x7/8" P1 - Parafuso de Costura Chapa x Chapa	cada 500 mm	141580

DETALHE 01 FIXAÇÃO DA ISOTELHA

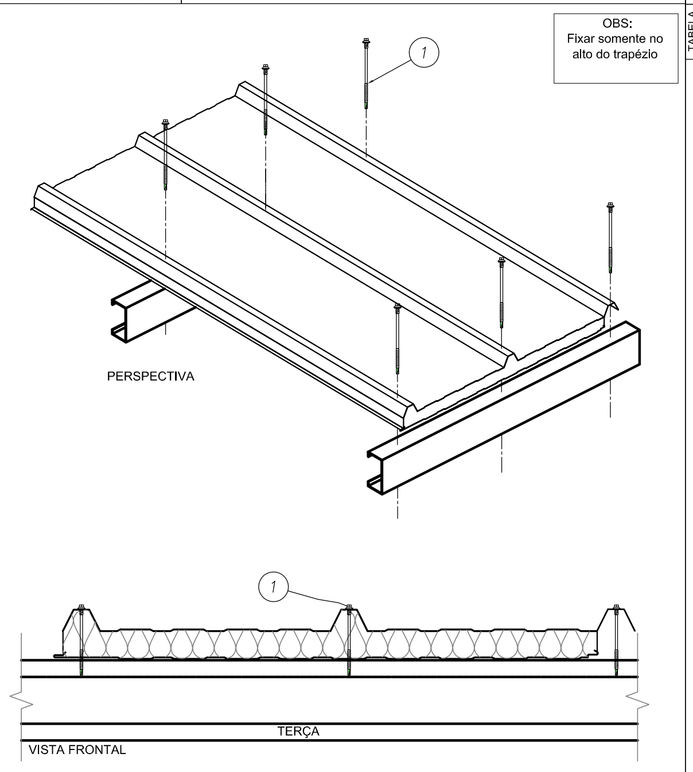

ITEM	DESCRIÇÃO	CONSUMO	CÓDIGO
1	Parafuso PB 12 - 1/4" - 14 x 4" P4	2 pç / telha / terça	142913

DETALHE 02 ACABAMENTO TRAPEZOIDAL

TABELA	
20	143010
30	143019
50	143034
ESPESSURA	CÓDIGO

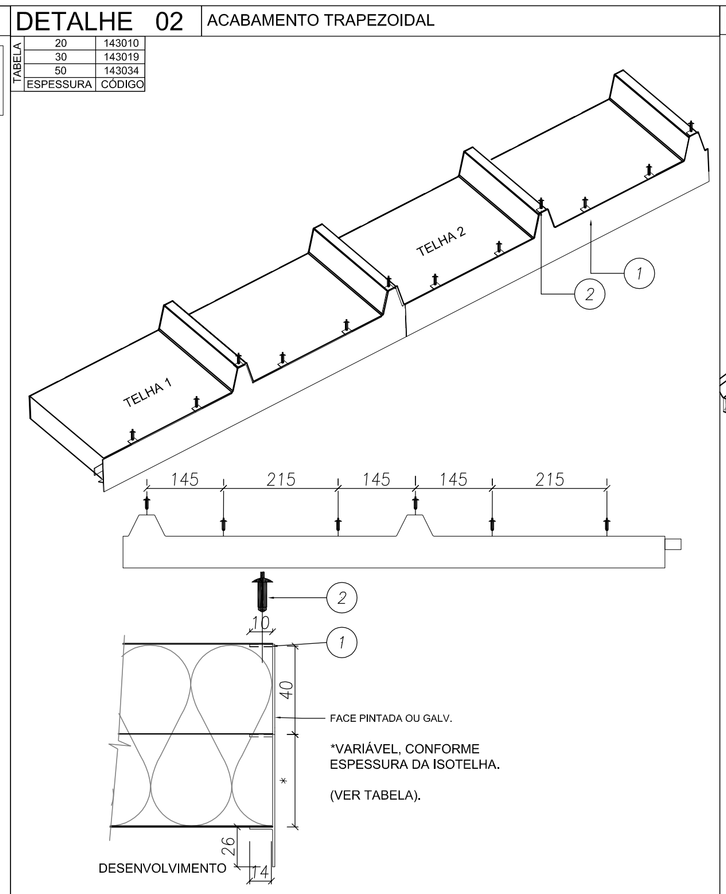

ITEM	DESCRIÇÃO	CONSUMO	CÓDIGO
2	Rebite hermético 4,0 x 15 mm	a cada 300 mm	130520
1	Perfil acabamento trapezoidal com pingadeira	1 pç / telha	ver tabela

DETALHE 03 CUMEEIRA TRAPEZOIDAL

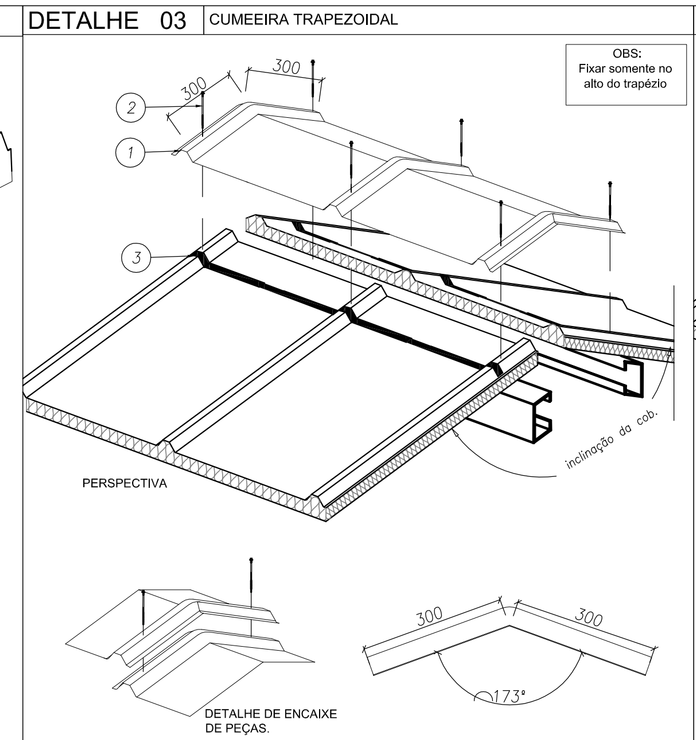

ITEM	DESCRIÇÃO	CONSUMO	CÓDIGO
3	Fita tacky type 9,5mm	Rolo com 13,7m	143104
2	Parafuso PB 12 - 1/4" - 14 x 4" P4	2 pç / telha / terça	142913
1	Cumeeira Trapezoidal	1 pç \ Telha	140083

DETALHE 04 ACABAMENTO INTERNO CUMEEIRA AÇO/AÇO

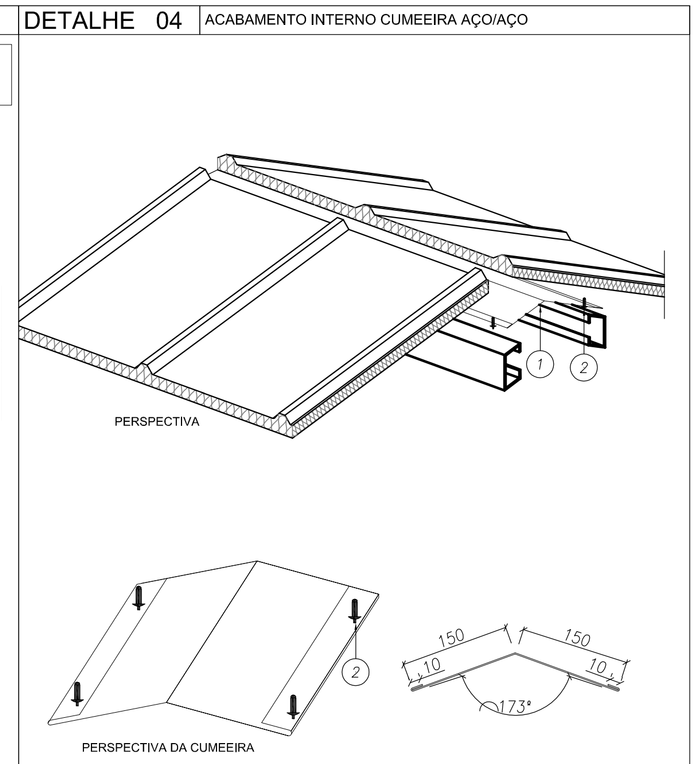

ITEM	DESCRIÇÃO	CONSUMO	CÓDIGO
2	Rebite POP branco 4,0 x 15 mm	a cada 300 mm	141557
1	Cumeeira Interna Lisa	1pç / 3 m	142962

DETALHE 05 RUFO LATERAL FIXADO EM ALVENARIA

TABELA	
06a	300 mm
06b	XXX mm
06c	XXX mm
DETALHE	VALOR DE 'A'

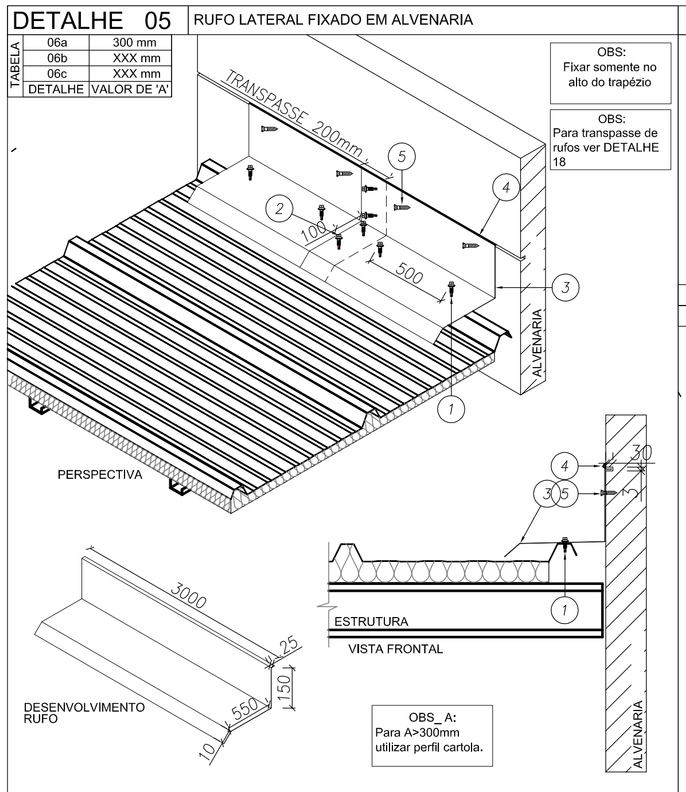

ITEM	DESCRIÇÃO	CONSUMO	
1	Parafuso costura PB 1/4 -14 X 7/8" P1	Cada 500mm	141580
2	Parafuso costura PB 1/4 -14 X 7/8" P1	Cada 100mm	141580
3	Rufo Lateral	1 pç = 3 m	—
4	Massa vedante telha 600 ml	1 tubo = 25 m	144059
5	Parafuso Tapper 1/4" x 1,1/4"	cada 500 mm	

DETALHE 06 ACABAMENTO LATERAL CALHA

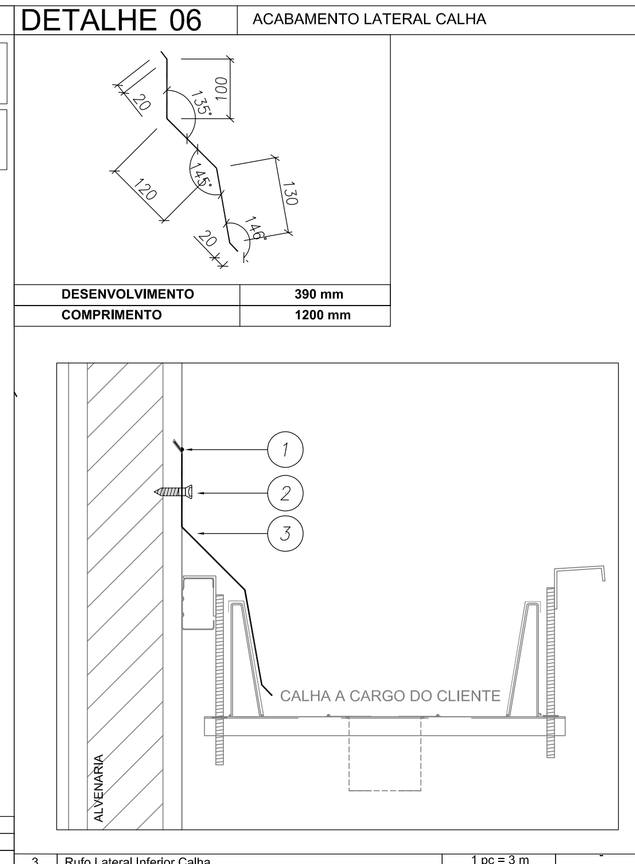

DESENVOLVIMENTO	390 mm
COMPRIMENTO	1200 mm

ITEM	DESCRIÇÃO	CONSUMO	CÓDIGO
3	Rufo Lateral Inferior Calha	1 pç = 3 m	
2	Parafuso Tapper 1/4" x 1,1/4"	cada 500 mm	
1	Massa vedante telhas Branco 600ml	1 tubo = 35 m	144059

DETALHE 07 RUFO SUPERIOR DENTADO FIXADO EM ALVENARIA

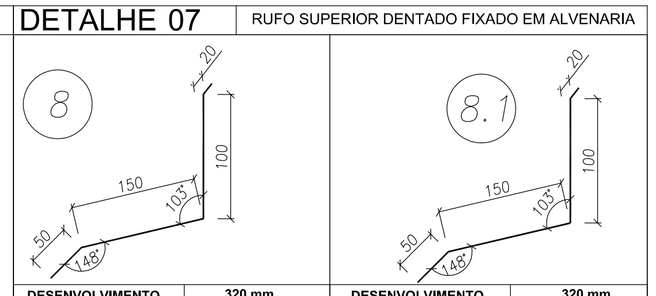

DESENVOLVIMENTO	320 mm	DESENVOLVIMENTO	320 mm
COMPRIMENTO	3000 mm	COMPRIMENTO	3000 mm

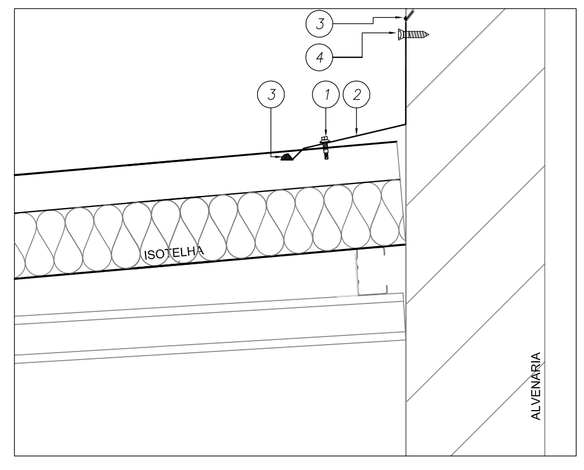

ITEM	DESCRIÇÃO	CONSUMO	CÓDIGO
4	Parafuso Tapper 1/4" x 1,1/4"	cada 500 mm	
3	Massa vedante telhas 600 ml	1 tubo = 35 m	144059
2	Rufo Superior dentado	1 pç = 3 m	—
1	PB1/4"- 14x7/8" P1 - Parafuso de Costura Chapa x Chapa	cada 500 mm	141580

1 DETALHES
SEM ESCALA

FNDE Fundo Nacional de Desenvolvimento da Educação — Ministério da Educação — GOVERNO FEDERAL BRASIL PÁTRIA EDUCADORA

PROJETO PADRÃO - FNDE

PROPRIETÁRIO: :

ENDEREÇO:

MUNICÍPIO – UF:

PROPRIETÁRIO

RESP. TÉCNICO — CREA

AUTOR DO PROJETO — CAU

DLFO — CREA — RA

OBSERVAÇÕES:

PROJETO EXECUTIVO

PROGRAMA PROINFÂNCIA - PROJETO TIPO 1

PROJETO DE ESTRUTURA

COORDENAÇÃO: CGEST - Coordenação Geral de Infraestrutura Educacional

DETALHES

SMT

FORMATO: A1 (594x841)

REVISÃO: R.00

ESCALA: 1/75

DATA EMISSÃO: JUNHO/2015

PRANCHA: 12/12