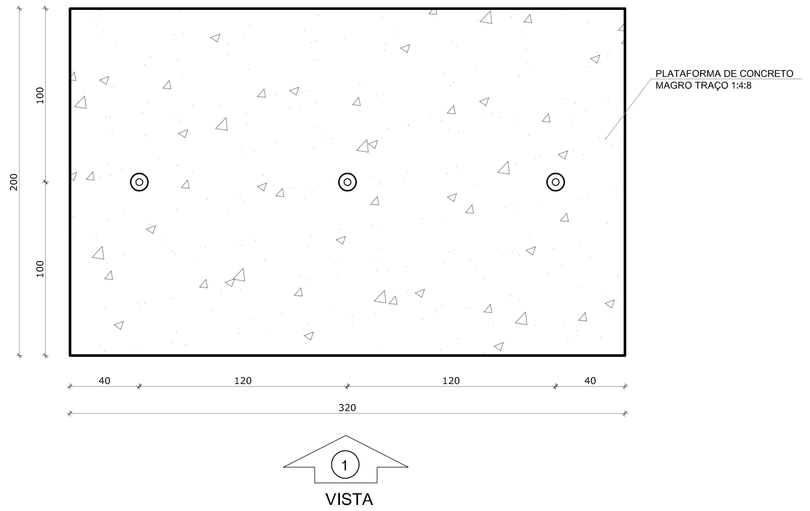

1 PLANTA BAIXA - MASTROS
ESCALA 1/25

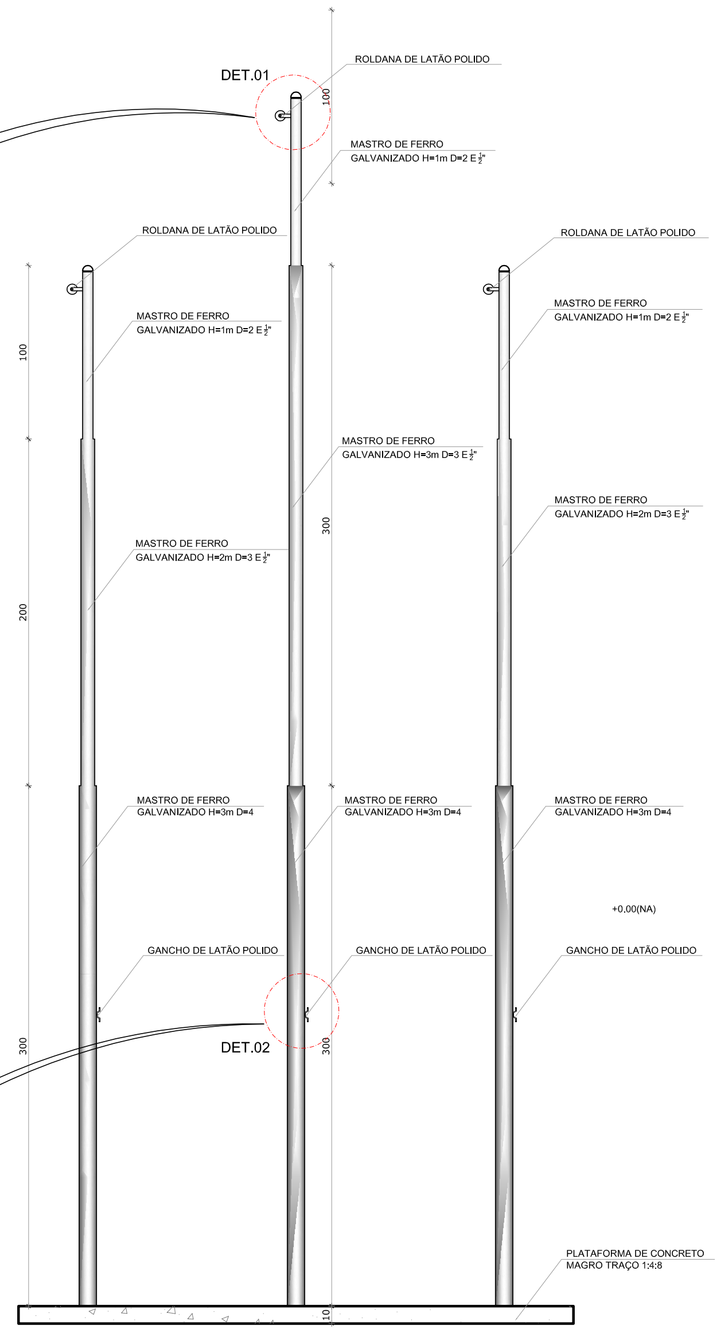

2 VISTA FRONTAL
ESCALA 1/25

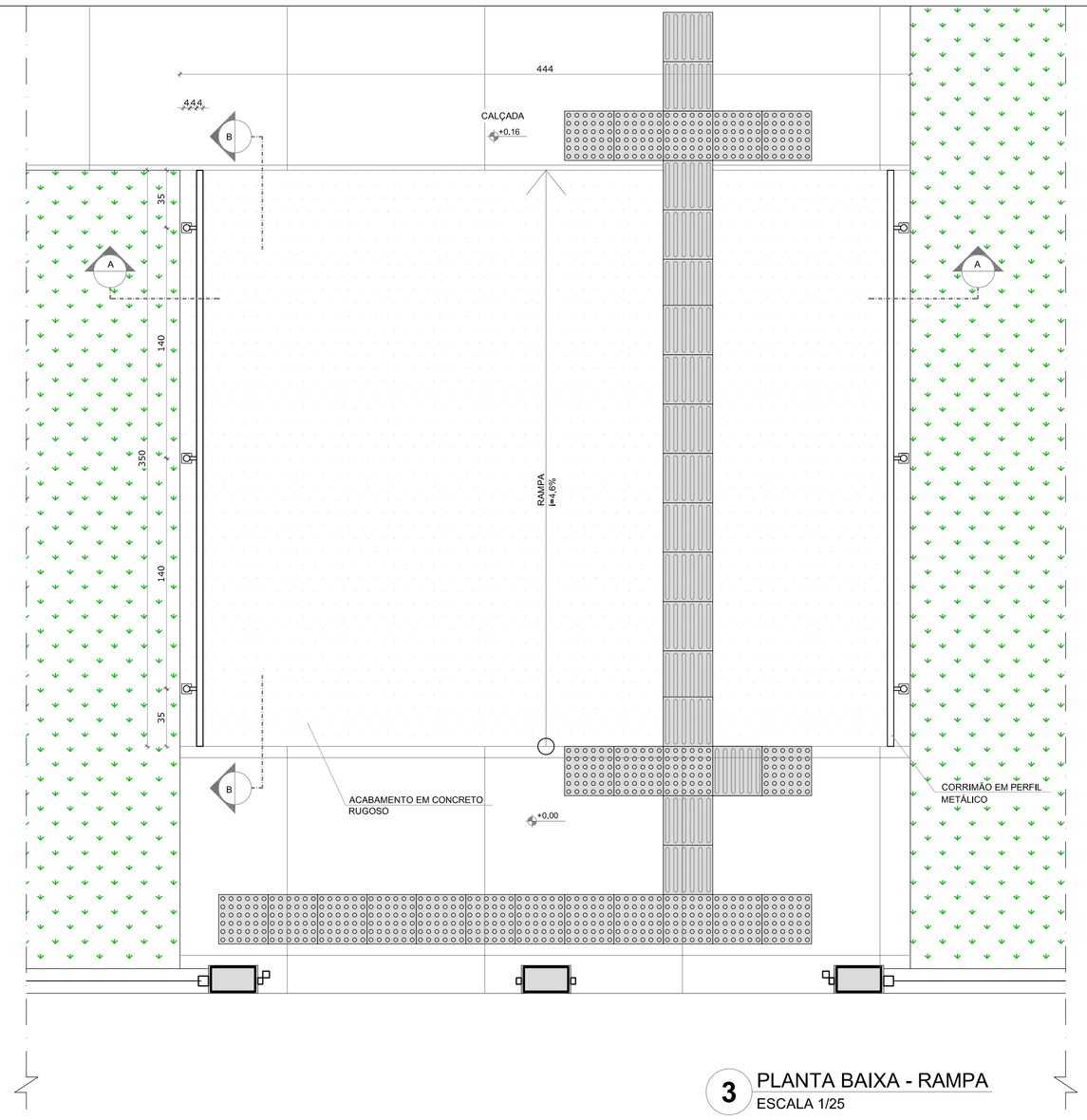

3 PLANTA BAIXA - RAMPA
ESCALA 1/25

NOTAS

- MEDIDAS E NÍVEIS EM METROS;
- VERIFICAR POSIÇÃO EXATA DOS PILARES NO PROJETO ESTRUTURAL;
- VERIFICAR DETALHES CONSTRUTIVOS PERTINENTES NAS PRANCHAS DE DETALHAMENTO;
- EM CASO DE CONFLITO DE INFORMAÇÕES ENTRE O PROJETO GRÁFICO E O MEMORIAL DESCRITIVO, PREVALECE A INFORMAÇÃO CONTIDA NOS DESENHOS;
- ALTERAÇÕES NESTE PROJETO SOMENTE COM AUTORIZAÇÃO EXPRESSA DO FNDE

REFERÊNCIAS:

- PLANILHA DE QUANTITATIVOS-
- MEMORIAL DESCRITIVO E ESPECIFICAÇÕES TÉCNICAS

LEGENDA:

+0.00(NA) +0.00(NO)	INDICAÇÃO NIVEIS PLANTA E CORTE	1	INDICAÇÃO DE VISTAS
1 REF.00	INDICAÇÃO DE CORTES	1 1	ESPECIFICAÇÕES DE MATERIAIS
X	INDICAÇÃO DE FACHADAS	X	INDICAÇÃO DE EIXOS
JA-X PMX	INDICAÇÃO DE PORTAS E JANELAS	BCX	INDICAÇÃO DE ELEMENTOS (BANCADAS, PRATELEIRAS E ETC.)

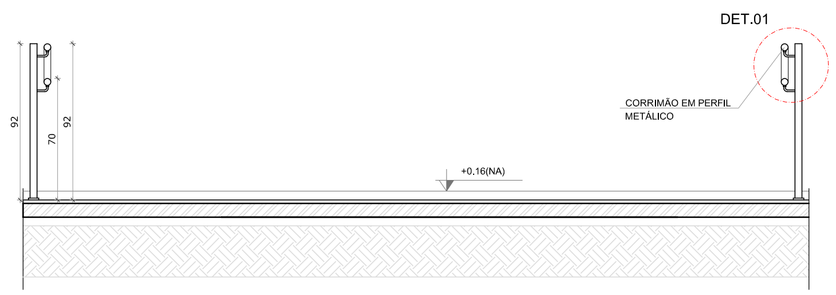

4 CORTE AA
ESCALA 1/25

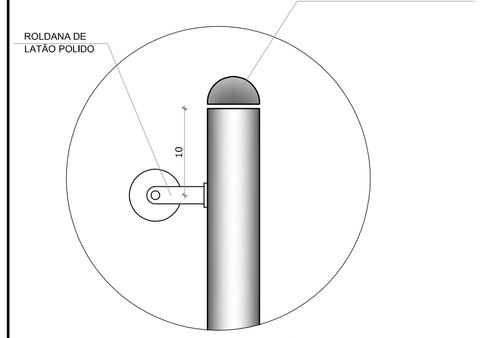

DETALHE 1
Escala: 1/5

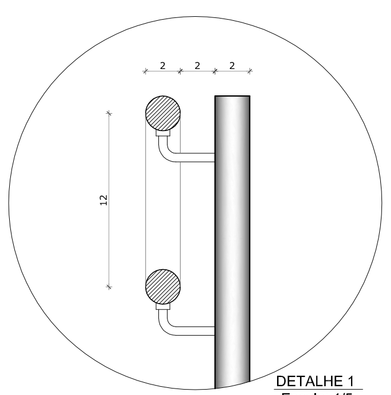

DETALHE 1
Escala: 1/5

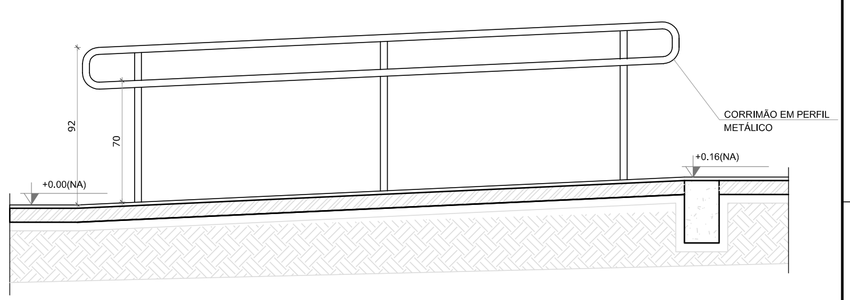

5 CORTE BB
ESCALA 1/25

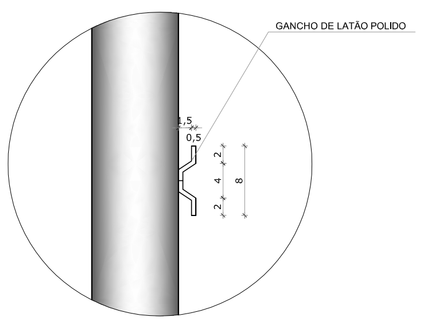

DETALHE 2
Escala: 1/5

FNDE Fundo Nacional de Desenvolvimento da Educação — Ministério da Educação — GOVERNO FEDERAL BRASIL PÁTRIA EDUCADORA

PROJETO PADRÃO - FNDE

PROPRIETÁRIO: :

ENDEREÇO:

MUNICÍPIO – UF:

PROPRIETÁRIO

RESP. TÉCNICO — CREA

AUTOR DO PROJETO — CAU

DLFO — CREA — RA

OBSERVAÇÕES:

PROJETO EXECUTIVO

PROGRAMA PROINFÂNCIA - PROJETO TIPO 1

PROJETO DE ARQUITETURA

COORDENAÇÃO CGEST - Coordenação Geral de Infraestrutura Educacional	DETALHAMENTO MASTROS PARA BANDEIRAS RAMPA		ARQ
FORMATO A1 (841X594)	REVISÃO R.00	ESCALA INDICADA DATA EMISSÃO JUNHO/2015	PRANCHA 16/35