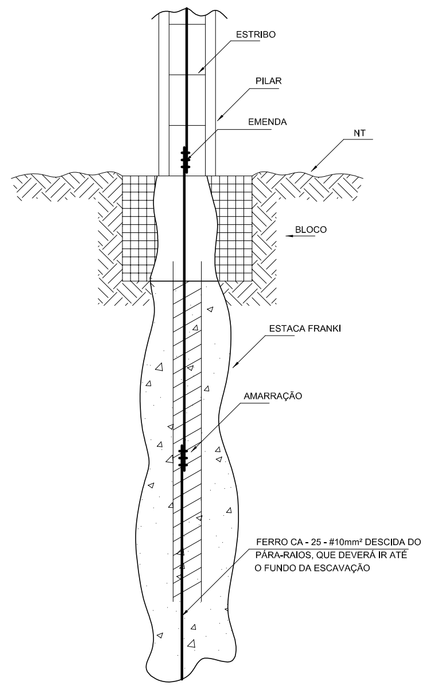

1 DET. GENÉRICO DO ATERRAMENTO NA FUNDAÇÃO
SEM ESCALA

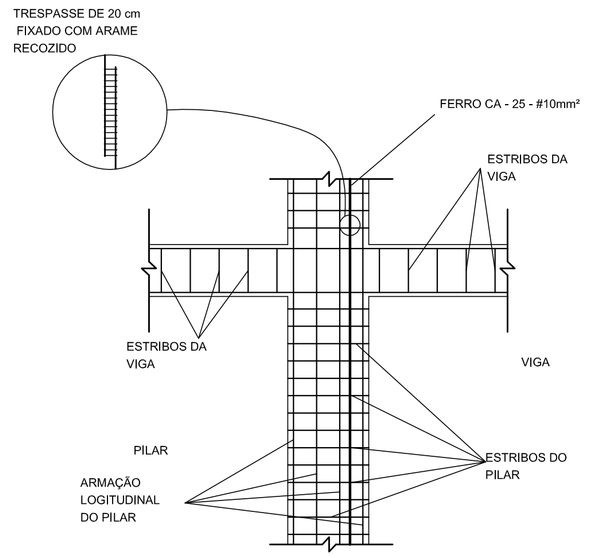

2 DET. DAS DESCIDAS (SPDA)
SEM ESCALA

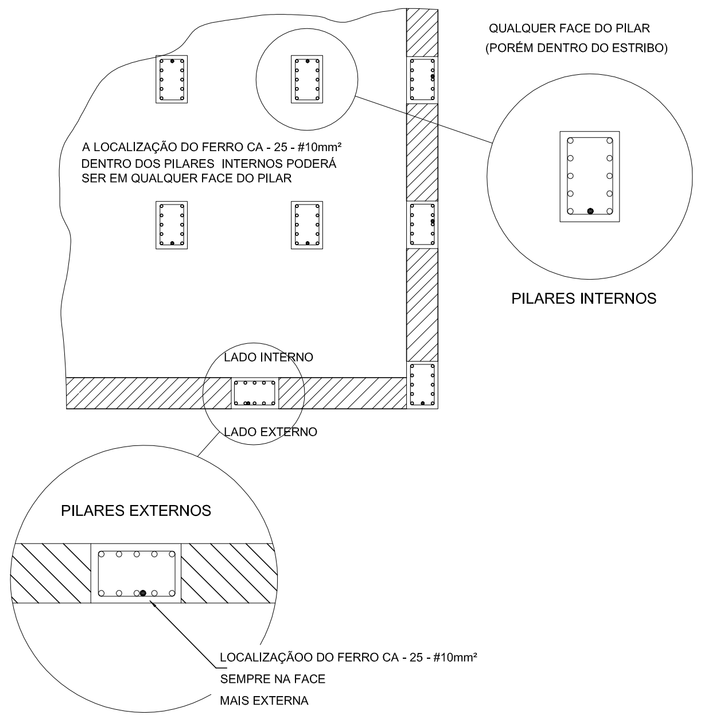

3 LOCALIZAÇÃO DOS FERROS CA - 25 - #10mm² NOS PILARES INTERNOS E EXTERNOS
SEM ESCALA

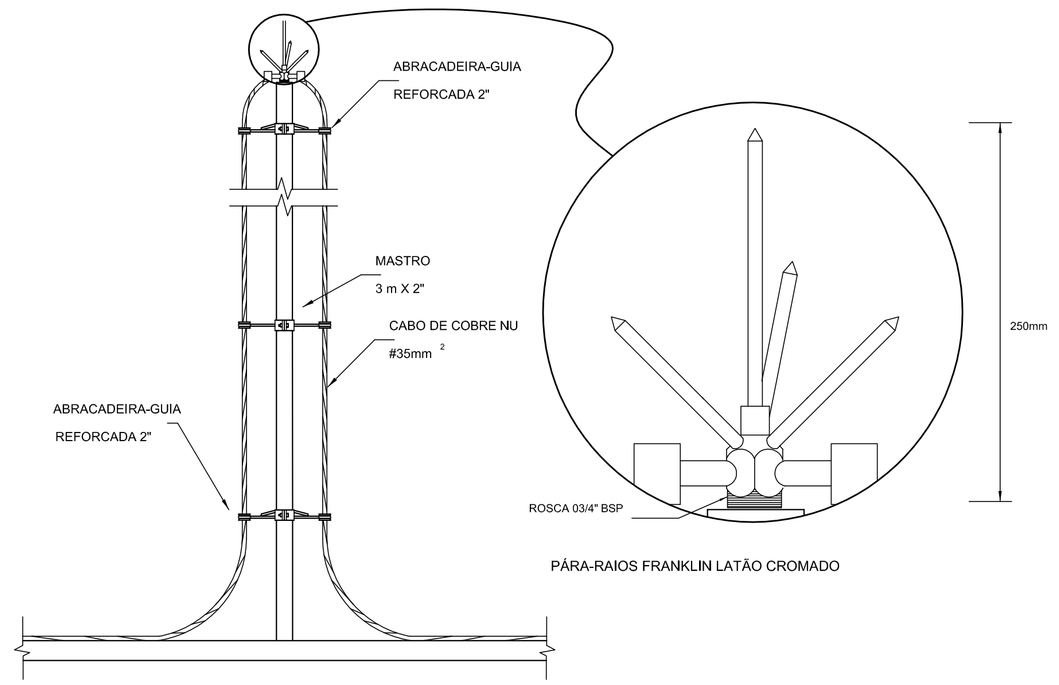

4 DETALHE DO CAPTOR TIPO FRANKLIN
SEM ESCALA

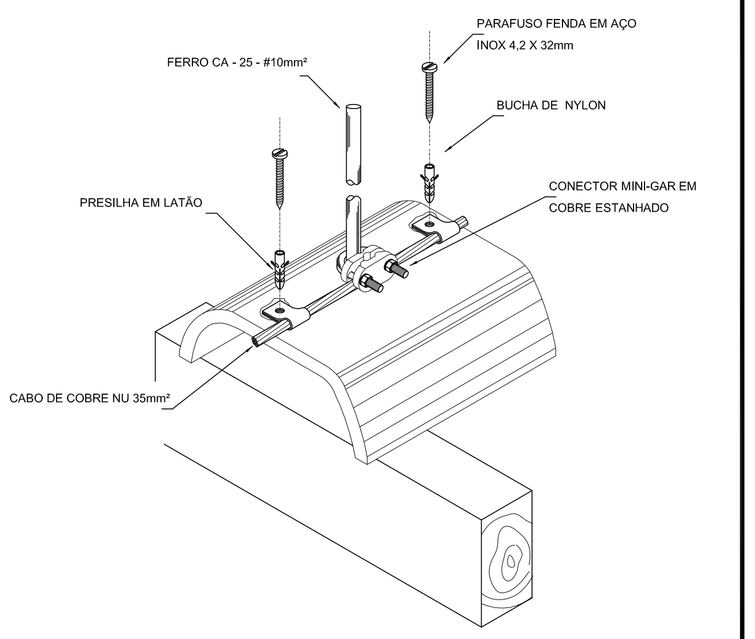

5 DET.FIXAÇÃO DO CABO NA TELHA METÁLICA
SEM ESCALA

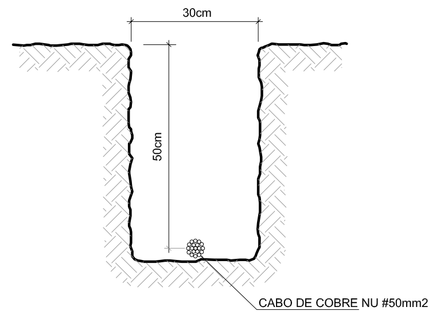

6 VALA PARA CABOS DA MALHA DE ATERRAMENTO
SEM ESCALA

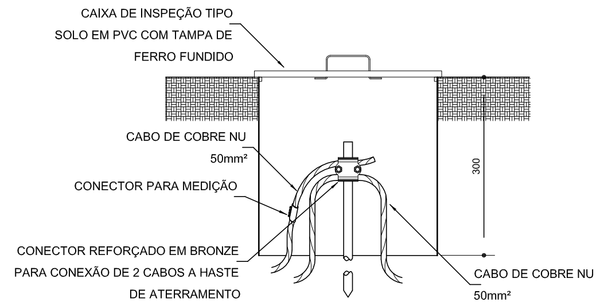

7 DET. - CAIXA DE INSPEÇÃO
SEM ESCALA

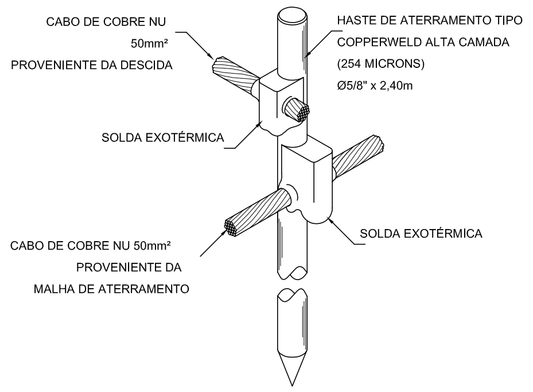

8 DET. - HASTE DE ATERRAMENTO
SEM ESCALA

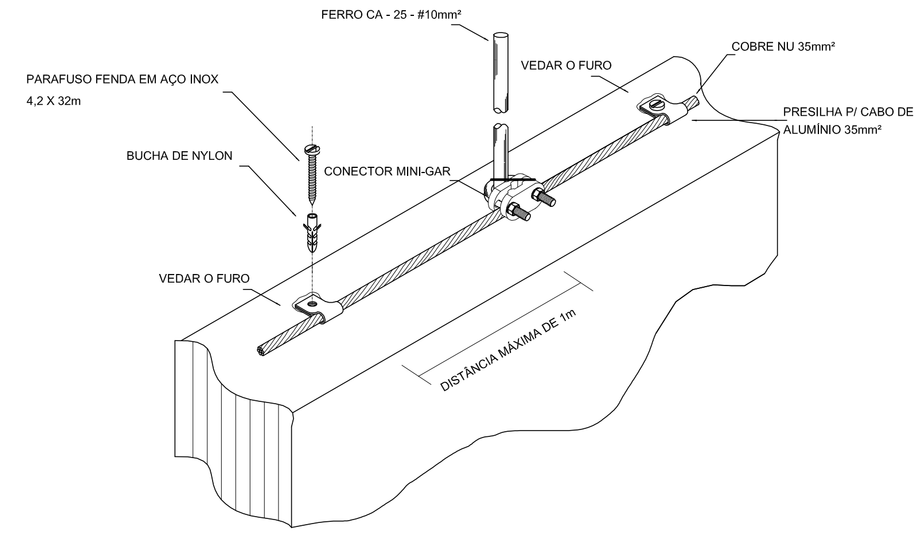

9 DET. FIXAÇÃO ENTRE MALHA E O FERRO CA - 25 - #10mm² NA PLATIBANDA
SEM ESCALA

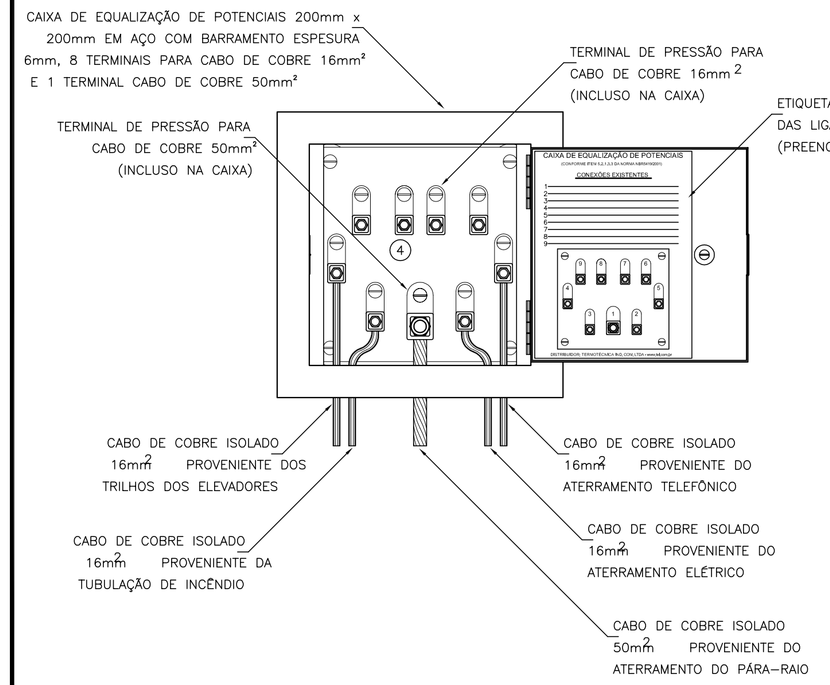

10 EXEMPLO DE LIGAÇÕES POSSÍVEIS NA CAIXA DE EQUALIZAÇÃO (LEP/TAP)
SEM ESCALA

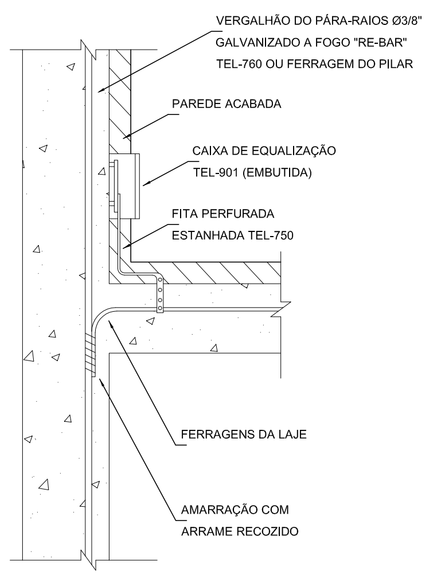

11 DET. DE INTERLIGAÇÃO DA CAIXA DE EQUALIZAÇÃO
SEM ESCALA

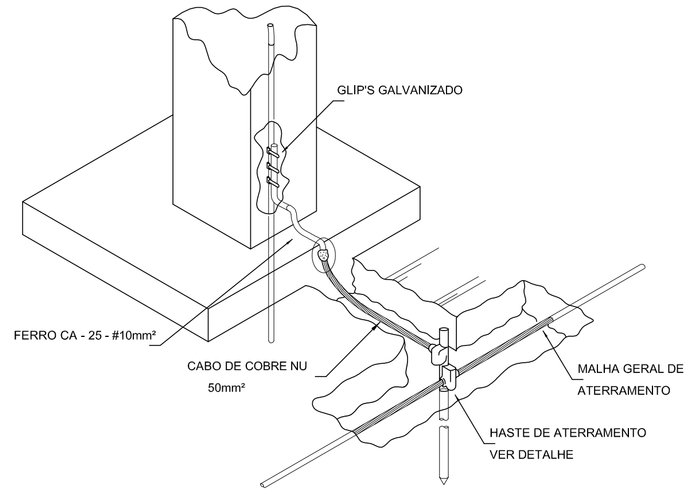

12 DET. INTERLIGAÇÃO DO FERRO CA - 25 - #10mm² COM A CAPTAÇÃO
SEM ESCALA

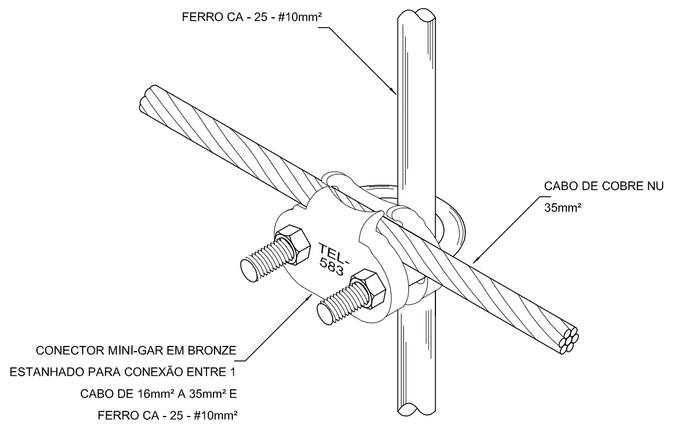

13 DET. UNIÃO ENTRE MALHA DE COBRE NÚ E O FERRO CA - 25 - #10mm²
SEM ESCALA

FNDE Fundo Nacional de Desenvolvimento da Educação — Ministério da Educação — GOVERNO FEDERAL BRASIL PÁTRIA EDUCADORA

PROJETO PADRÃO - FNDE

PROPRIETÁRIO: :

ENDEREÇO:

MUNICÍPIO – UF:

PROPRIETÁRIO

RESP. TÉCNICO — CREA

AUTOR DO PROJETO — CAU

DLFO — CREA — RA

OBSERVAÇÕES:

PROJETO EXECUTIVO

PROGRAMA PROINFÂNCIA - PROJETO TIPO 1

PROJETO DE INSTALAÇÕES

COORDENAÇÃO: CGEST - Coordenação Geral de Infraestrutura Educacional

SIST. PROT. CONTRA DESCARGAS ATMOSFÉRICAS DETALHES

EDA

FORMATO (1135x594) — REVISÃO R.00 — ESCALA 1/75 — DATA EMISSÃO JUNHO/2015 — PRANCHA 03/03