PREFEITURA MUNICIPAL DE PARAUAPEBAS
SECRETARIA MUNICIPAL DE OBRAS

COMISSÃO DE LICITAÇÃO
FLS. 27
Rubrica

Parauapebas/PA, 12 de Fevereiro de 2021.

MEMO: 0514/2021

DE: SECRETARIA MUNICIPAL DE OBRAS - SEMOB
PARA: OUVIDORIA MUNICIPAL

Att. Sr.
Raianny Rodrigues de Souza
Ouvidora Municipal

Prezada Senhora,

Com os nossos cordiais cumprimentos, em atenção ao **MEMO Nº 0048/2021-OUVIDORIA MUNICIPAL**, vimos por intermédio deste, **encaminhar** a V. Sª., **RELATÓRIO TÉCNICO DE VISTORIA** do imóvel situado a Rua C, N° 593, Bairro Cidade Nova (Prédio onde funcionava o DRC), o qual aponta a necessidade de manutenção da unidade vistoriada para se tornar passível de utilização, conforme anexo.

Respeitosamente,

Wanterlor Bandeira Nunes
Secretário Municipal de Obras
Dec. 022/2021

RECEBEMOS
Em 23/02/21 Às 8:57 Hs
Ouvidoria

COMISSÃO DE LICITAÇÃO
FLS 08
Rubrica

RELATÓRIO TÉCNICO DE VISTORIA

Prédio para uso da Ouvidoria Municipal de Parauapebas

Relatório técnico de vistoria do imóvel para uso da OUVIDORIA MUNICIPAL, em resposta ao MEMO 0048/2021.

Parauapebas, 11 de fevereiro de 2021.

COMISSÃO DE LICITAÇÃO
FLS. 09
Rubrica

RELATÓRIO TÉCNICO DE VISTORIA

SUMÁRIO EXECUTIVO

Illa de Lima Rocha, Engenheira Civil, designada pela Secretária Municipal de Obras para realizar Vistoria Técnica Civil do imóvel a ser, possivelmente, locado pela Ouvidoria Municipal de Parauapebas.

DATA DA VISTORIA: 11 de fevereiro de 2021.

ENDEREÇO: Rua C, N° 593, Bairro Cidade Nova, Parauapebas- Pará.

REPRESENTANTE CONTRATANTE: Ouvidoria Municipal de Parauapebas.

OBJETO: Imóvel destinado ao funcionamento da sede da Ouvidoria Municipal de Parauapebas.

FINALIDADE: Mensuração de anomalias construtivas, ou manifestações patológicas que imprimam riscos à segurança e integridade física dos usuários do imóvel, e outras providências.

LOCAL DO OBJETO:

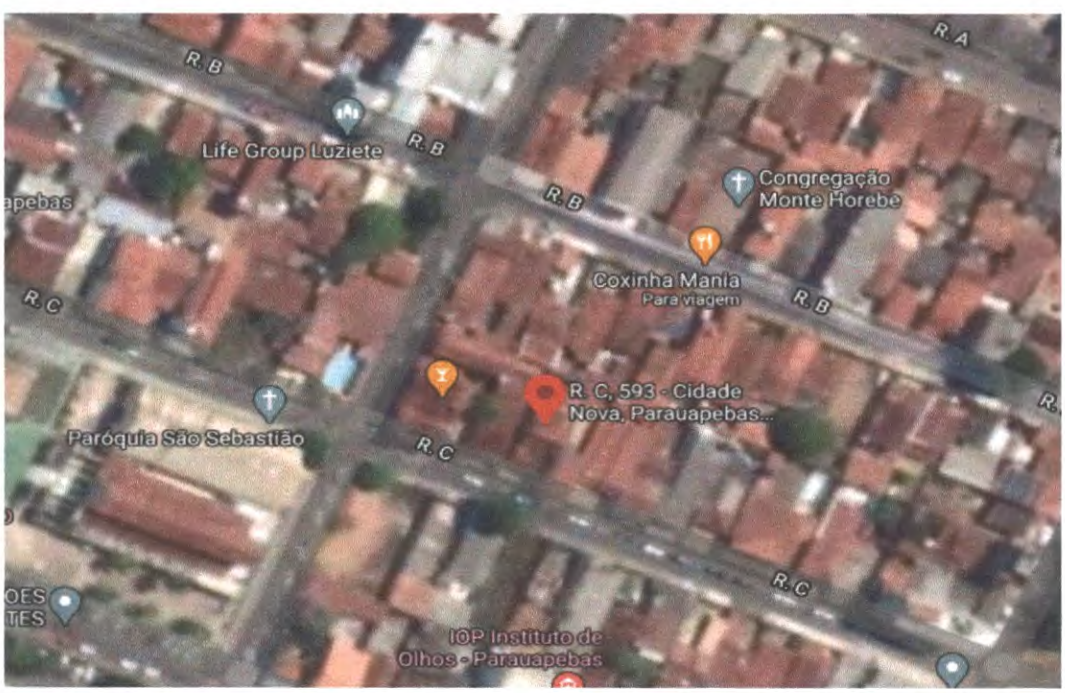

Illa de Lima Rocha
Engenheira Civil
CREA - PA 916696
CT - 56.490 - SEMOB

Etiene Martins Santos
Engenheira Eletricista
CREA - PA 29478D
CT - 56.475 - SEMOB

Hirla Santos B. da Silva
Arquiteta Urbanista
CAU - A156871-0
CT - 56.489 - SEMOB

COMISSÃO DE LICITAÇÃO
FLS. 10
Rubrica

Dos Fatos

Illa de Lima Rocha, Engenheira Civil, designada pela Secretária Municipal de Obras para realizar Vistoria Técnica Civil do imóvel a ser, possivelmente, locado pela Ouvidoria Municipal de Parauapebas.

Relata o acompanhante da vistoria que o imóvel sofre com problemas no forro de PVC da área localizada na frente da edificação, apresentando pontos de desplacamento, e ondulações sugestivas de empenamento. Além disso, a borda de acabamento do forro de madeira, instalado no beiral lateral do imóvel, também apresenta pontos de desplacamento.

Os ares-condicionados do prédio não contam com a instalação adequada dos drenos, o que causa o despejo incorreto da água proveniente das maquinas de refrigeração diretamente no chão, ou em baldes improvisados. Esse fato resulta no acumulo de água nos calçamentos, o que favorece o surgimento de umidade nas paredes, e a formação de lodo.

No banheiro comum do imóvel pontuamos a presença de uma torneira apresentando vazamento, a ausência de acabamento para válvula de descarga, e falta do sifão da pia.

O prédio não conta com casa de gás, expondo um arranjo perigoso e incorreto do botijão ao lado do fogão.

A edificação não apresenta fechamento adequado das antigas caixas de ares-condicionados, que se encontram tapadas com isopor.

Notamos que algumas caixas de passagem carecem de reparos. Uma está totalmente destampada e a outra com a tampa quebrada.

Sobre as esquadrias, existem janelas emperradas, empenadas, com vidros quebrados, e sem os puxadores. Em relação as portas de madeira, algumas estão empenadas e com os portais danificados. Se tratando da porta de ferro com vidro da entrada principal, esta está com o vidro quebrado.

Diante do exposto, passo todas as considerações técnicas a seguir, acompanhadas de representações fotográficas (Relatório Fotográfico) para uma melhor visualização dos apontamentos apresentados.

Illa de Lima Rocha
Engenheira Civil
CREA - PA 916696
CT - 56.490 - SEMOB

Etiene Martins Santos
Engenheira Eletricista
CREA - PA 29478D
CT - 56.475 - SEMOB

Hirla Santos B. da Silva
Arquiteta Urbanista
CAU - A156871-0
CT - 56.489 - SEMOB

COMISSÃO DE LICITAÇÃO
FLS 11
Rubrica

Da Vistoria do Imóvel

➢ **MANIFESTAÇÕES PATOLÓGICAS CONSTATADAS:**

LOCAL/AMBIENTE	MANIFESTAÇÕES	FOTO
Forro de PVC da entrada principal	Forro de PVC presentando pontos de desplacamento, e ondulações sugestivas de empenamento.	02 e 03
Forro de madeira do beiral	A borda de acabamento do forro de madeira apresenta pontos de desplacamento.	04
Ares-condicionados	Os ares-condicionados do prédio não contam com a instalação adequada dos drenos, o que causa o despejo incorreto da água proveniente das maquinas de refrigeração diretamente no chão, ou em baldes improvisados. Esse fato resulta no acumulo de água nos calçamentos, o que favorece o surgimento de umidade nas paredes, e a formação de lodo.	05, 06, 07, e 08.
Banheiro comum	- Presença de uma torneira apresentando vazamento. - Ausência de acabamento para válvula de descarga - Falta do sifão da pia.	09, 10 e 11.
Área de Cocção	O prédio não conta com casa de gás, expondo um arranjo perigoso e incorreto do botijão ao lado do fogão.	12
Paredes	A edificação não apresenta fechamento adequado das antigas caixas de ares-condicionados, que se encontram tapadas com isopor.	13 e 14.
Caixas de passagem	Caixa de passagem sem tampa, ou com a tampa danificada.	16 e 17.
Esquadrias	- Janelas emperradas, empenadas, com vidros quebrados, e sem os puxadores. - Portas de madeira empenadas e com os portais danificados. - Porta de ferro com vidro da entrada principal com vidro quebrado.	18, 19, 20, 21, 22 e 23.

Illa de Lima Rocha
Engenheira Civil
CREA - PA 916696
CT - 56.490 - SEMOB

Etiene Martins Santos
Engenheira Eletricista
CREA - PA 29478D
CT - 56.475 - SEMOB

Hirla Santos B. da Silva
Arquiteta Urbanista
CAU - A156871-0
CT - 56.489 - SEMOB

COMISSÃO DE LICITAÇÃO
FLS. 12
Rubrica

➢ **RELATÓRIO FOTOGRÁFICO:**

Foto 01 – Fachada da edificação

Foto 02 – Forro de PVC presentando pontos de desplacamento.

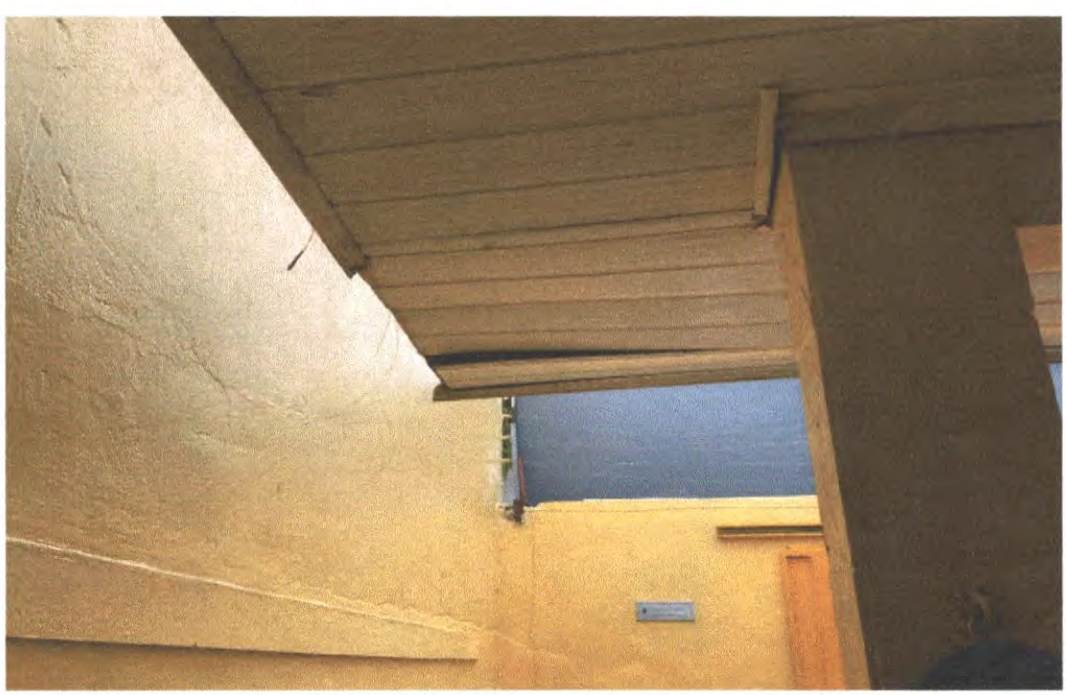

Illa de Lima Rocha
Engenheira Civil
CREA - PA 916696
CT - 56.490 - SEMOB

Hirla Santos B. da Silva
Arquiteta Urbanista
CAU - A156871-0
CT - 56.489 - SEMOB

Etiene Martins Santos
Engenheira Eletricista
CREA - PA 29478D
CT - 56.475 - SEMOB

COMISSÃO DE LICITAÇÃO
FLS 13
Rubrica

Foto 03 – Forro de PVC presentando ondulações sugestivas de empenamento.

Foto 04 – A borda de acabamento do forro de madeira apresenta pontos de desplacamento.

Illa de Lima Rocha
Engenheira Civil
CREA - PA 916696
CT - 56.490 - SEMOB

Etiene Martins Santos
Engenheira Eletricista
CREA - PA 29478D
CT - 56.475 - SEMOB

Hirla Santos B. da Silva
Arquiteta Urbanista
CAU - A156871-0
CT - 56.489 - SEMOB

COMISSÃO DE LICITAÇÃO
FLS. 19
Rubrica

Foto 05 – Os ares-condicionados do prédio não contam com a instalação adequada dos drenos, o que causa o despejo incorreto da água proveniente das maquinas de refrigeração diretamente no chão, ou em baldes improvisados. Esse fato resulta no acumulo de água nos calçamentos, o que favorece o surgimento de umidade nas paredes, e a formação de lodo.

Foto 06 – Os ares-condicionados do prédio não contam com a instalação adequada dos drenos, o que causa o despejo incorreto da água proveniente das maquinas de refrigeração diretamente no chão, ou em baldes improvisados. Esse fato resulta no acumulo de água nos calçamentos, o que favorece o surgimento de umidade nas paredes, e a formação de lodo.

Illa de Lima Rocha
Engenheira Civil
CREA - PA 916696
CT - 56.490 - SEMOB

Hirla Santos B. da Silva
Arquiteta Urbanista
CAU - A156871-0
CT - 56.489 - SEMOB

Etiene Martins Sa...
Engenheira Eletricista
CREA - PA 29478D
CT - 56.475 - SEMOB

COMISSÃO DE LICITAÇÃO
FLS. 15
Rubrica

Foto 07 – Os ares-condicionados do prédio não contam com a instalação adequada dos drenos, o que causa o despejo incorreto da água proveniente das maquinas de refrigeração diretamente no chão, ou em baldes improvisados. Esse fato resulta no acumulo de água nos calçamentos, o que favorece o surgimento de umidade nas paredes, e a formação de lodo.

Foto 08 – Os ares-condicionados do prédio não contam com a instalação adequada dos drenos, o que causa o despejo incorreto da água proveniente das maquinas de refrigeração diretamente no chão, ou em baldes improvisados. Esse fato resulta no acumulo de água nos calçamentos, o que favorece o surgimento de umidade nas paredes, e a formação de lodo.

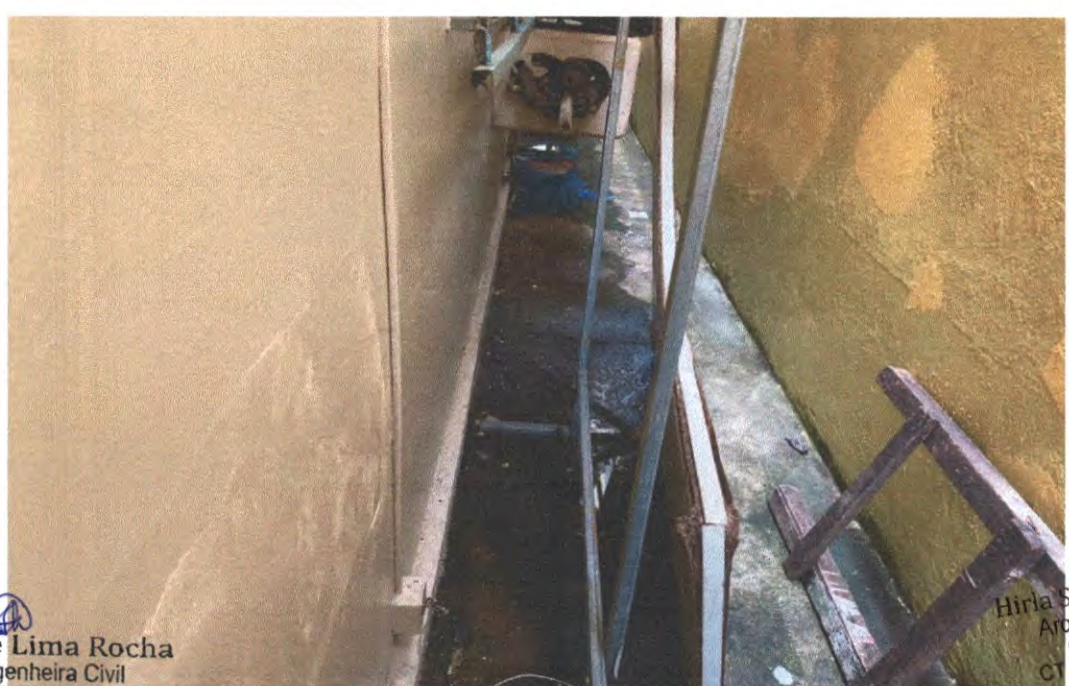

Illa de Lima Rocha
Engenheira Civil
CREA - PA 916696
CT - 56.490 - SEMOB

Hirla Santos B. da Silva
Arquiteta Urbanista
CAU - A156871-0
CT - 56.489 - SEMOB

Etiene Martins Santos
Engenheira Eletricista
CREA - PA 29478D
CT - 56.475 - SEMOB

COMISSÃO DE LICITAÇÃO
FLS. 16
Rubrica

Foto 09 – Torneira do banheiro comum apresentando vazamento.

Foto 10 - Ausência de acabamento para válvula de descarga do banheiro comum.

Illa de Lima Rocha
Engenheira Civil
CREA - PA 916696
CT - 56.490 - SEMOB

Etiene Martins Santos
Engenheira Eletricista
CREA - PA 29478D
CT - 56.475 - SEMOB

Hirla Santos B. da Silva
Arquiteta Urbanista
CAU - A156871-0
CT - 56.489 - SEMOB

COMISSÃO DE LICITAÇÃO
FLS. 17
Rubrica

Foto 11 - Falta do sifão da pia.

Foto 12 - O prédio não conta com casa de gás, expondo um arranjo perigoso e incorreto do botijão ao lado do fogão.

Illa de Lima Rocha
Engenheira Civil
CREA - PA 916696
CT - 56.490 - SEMOB

Hirla Santos B. da Silva
Arquiteta Urbanista
CAU - A156871-0
CT - 56.489 - SEMOB

COMISSÃO DE LICITAÇÃO
FLS. 18
Rubrica

Foto 13 - A edificação não apresenta fechamento adequado das antigas caixas de ares-condicionados, que se encontram tapadas com isopor.

Foto 14 - A edificação não apresenta fechamento adequado das antigas caixas de ares-condicionados, que se encontram tapadas com isopor.

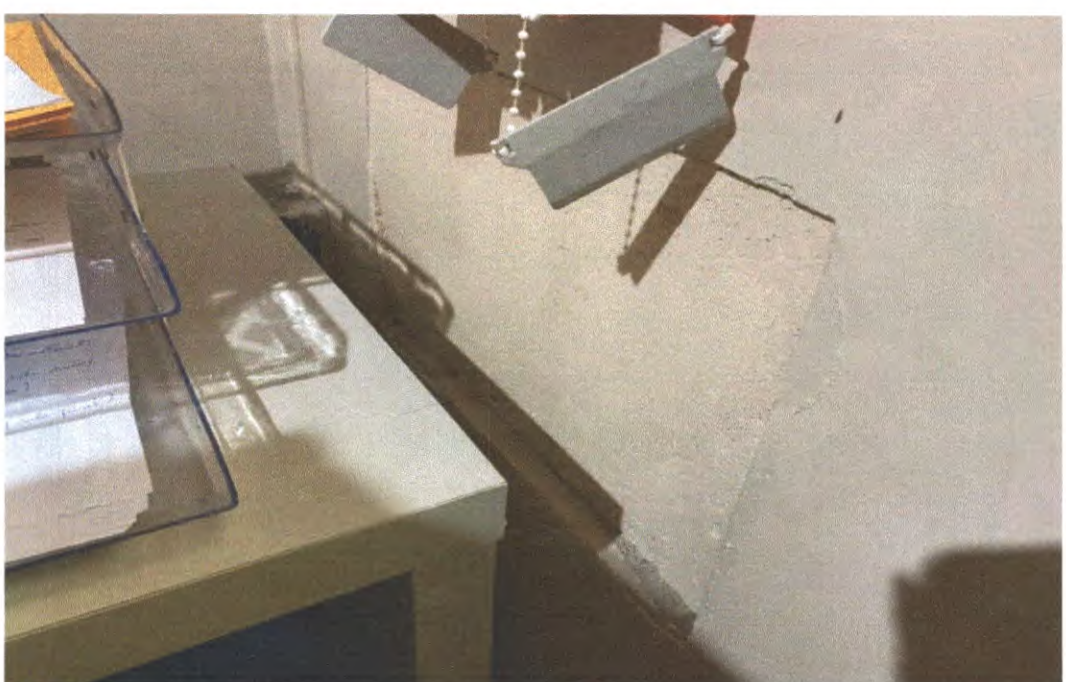

Illa de Lima Rocha
Engenheira Civil
CREA - PA 916696
CT - 56.490 - SEMOB

Etiene Martins Santos
Engenheira Eletricista
CREA - PA 29478D
CT - 56.475 - SEMOB

Hirla Santos B. da Silva
Arquiteta Urbanista
CAU - A156871-0
CT - 56.489 - SEMOB

COMISSÃO DE LICITAÇÃO
FLS. 19
Rubrica

Foto 19 - Janela emperrada e com os puxadores quebrados.

Foto 20 - Janela emperrada e com o vidro quebrado.

Illa de Lima Rocha
Engenheira Civil
CREA - PA 916696
CT - 56.490 - SEMOB

Etiene Martins S...
Engenheira Eletricis...
CREA - PA 29478D
CT - 56.475 - SEMOB

Hirla Santos B. da Silva
Arquiteta Urbanista
CAU - A156871-0
CT - 56.489 - SEMOB

COMISSÃO DE LICITAÇÃO
FLS. 20
Rubrica

Foto 17 - Janela emperrada e sem os puxadores.

Foto 18 - Janela emperrada e sem os puxadores.

Illa de Lima Rocha
Engenheira Civil
CREA - PA 916696
CT - 56.490 - SEMOB

Etiene Martins Santos
Engenheira Eletricista
CREA - PA 29478D
CT - 56.475 - SEMOB

Hirla Santos B. da Silva
Arquiteta Urbanista
CAU - A156871-0
CT - 56.489 - SEMOB

COMISSÃO DE LICITAÇÃO
FLS 21
Rubrica

Foto 15 - Caixa de passagem sem tampa.

Foto 16 - Caixa de passagem com tampa avariada.

Illa de Lima Rocha
Engenheira Civil
CREA - PA 916696
CT - 56.490 - SEMOB

Etiene Martins Santos
Engenheira Eletricista
CREA - PA 29478D
CT - 56.475 - SEMOB

Hirla Santos B. da Silva
Arquiteta Urbanista
CAU - A156871-0
CT - 56.489 - SEMOB

COMISSÃO DE LICITAÇÃO
FLS. 22
Rubrica

Foto 21 - Porta de madeira empenada.

Foto 22 - Porta com portal danificado.

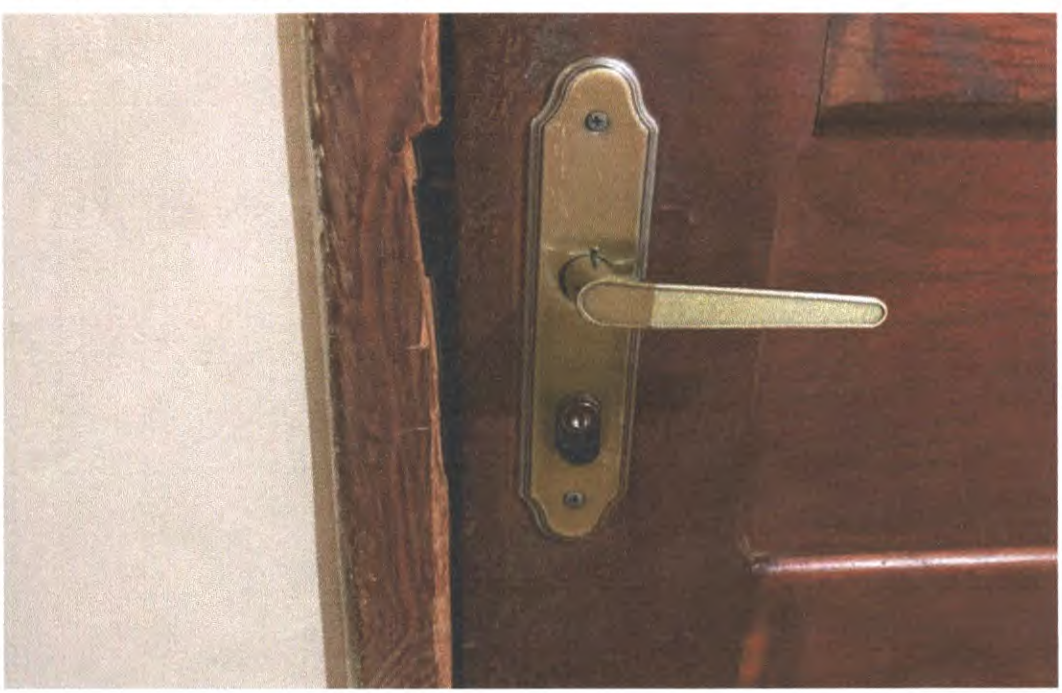

Illa de Lima Rocha
Engenheira Civil
CREA - PA 916696
CT - 56.490 - SEMOB

Hirla Santos B. da Silva
Arquiteta Urbanista
CAU - A156871-0
CT - 56.489 - SEMOB

COMISSÃO DE LICITAÇÃO
FLS 23
Rubrica

Foto 23 - Porta de ferro com vidro da entrada principal com vidro quebrado.

Illa de Lima Rocha
Engenheira Civil
CREA - PA 916696
CT - 56.490 - SEMOB

Etiene Martins Santos
Engenheira Eletricista
CREA - PA 29478D
CT - 56.475 - SEMOB

Hirla Santos B. da Silva
Arquiteta Urbanista
CAU - A156871-0
CT - 56.489 - SEMOB

COMISSÃO DE LICITAÇÃO
FLS. 29
Rubrica

Das Considerações Finais

É visível a necessidade de manutenção na unidade vistoriada, que precisa corrigir todos os problemas apontados nesse relatório para se tornar passível de utilização.

Atenciosamente;

Illa de Lima Rocha
Engenheira Civil
CREA - PA 916696
CT - 56.490 - SEMOB

Illa de Lima Rocha
Engª Civil – SEMOB

Etiene Martins Santos
Engenheira Eletricista
CREA - PA 29478D
CT - 56.475 - SEMOB

Hirla Santos B. da Silva
Arquiteta Urbanista
CAU - A156871-0
CT - 56.489 - SEMOB

COMISSÃO DE LICITAÇÃO
FLS 25
Rubrica

Anexo 01: Relatório Técnico Arquitetônico

Hirla Santos Bento da Silva, Arquiteta e Urbanista, designada pela Secretária Municipal de Obras para realizar Vistoria Técnica Arquitetônica do imóvel para possível funcionamento da Ouvidoria.

CONSIDERAÇÕES:

Mediante vistoria de Acessibilidade foram observados alguns pontos que precisariam ser modificados para que o imóvel atenda a Norma Brasileira de Acessibilidade ABNT NBR 9050/2020, e ao acordo firmado no Termo de Ajustamento de Conduta (TAC) P.A SIMP n° 005359-030/2018, que estabelece os requisitos de acessibilidade a serem cumpridos no município de Parauapebas.

➢ **Das considerações:**

- Ausência de rampa na calçada; (FOTO 01)
- A entrada do Imóvel possui um pequeno degrau de 0.02m; (FOTO 02)
- O vaso sanitário encontra-se com uma altura inferior à 46 cm como manda a norma brasileira de acessibilidade; (FOTO 03)
- A barra de apoio do banheiro está com a dimensão e instalação incorreta; (FOTO 4)
- O lavatório não possui barras de apoio, pois são necessárias duas barras de apoio; (FOTO 05)
- Os vão de todas as portas estão menores que 80 cm, pois a norma exige que tenha 80 cm livre, inclusive a abertura do banheiro PCD, que deveria medir 90cm; (FOTO 6)
- A norma de acessibilidade para ser aplicada é a NBR 9050/2020.

Hirla Santos B. da Silva
Arquiteta Urbanista
CAU - A156871-0
CT - 56.489 - SEMOB

Eliene Martins Santos
Engenheira Eletricista
CREA - PA 29478D
CT - 56.475 - SEMOB

Illa de Lima Rocha
Engenheira Civil
CREA - PA 916696
CT - 56.490 - SEMOB

Hirla Santos B. da Silva
Arquiteta Urbanista
CAU - A156871-0
CT - 56.489 - SEMOB

COMISSÃO DE LICITAÇÃO
FLS. 26
Rubrica

Foto 01– Ausência de rampa na calçada

Foto 02– Degrau na entrada do imóvel

Hirla Santos B. da Silva
Arquiteta Urbanista
CAU - A156871-0
CT - 56.489 - SEMOB

Etiene Martins San...
Engenheira Eletricista
CREA - PA 29478D
CT - 56.475 - SEMOB

Illa de Lima Rocha
Engenheira Civil
CREA - PA 916696
CT - 56.490 - SEMOB

FLS. 07
Rubrica

Foto 03– Vaso sanitário com altura inferior à norma

Foto 04– Barra de apoio incorreta

Hirla Santos B. da Silva
Arquiteta Urbanista
CAU - A156871-0
CT - 56.489 - SEMOB

Etiene Martins Santos
Engenheira Eletricista
CREA - PA 29478D
CT - 56.475 - SEMOB

Illa de Lima Rocha
Engenheira Civil
CREA - PA 916696
CT - 56.490 - SEMOB

COMISSÃO DE LICITAÇÃO
FLS. 28
Rubrica

Foto 05– Lavatório sem barras de apoio

Foto 05– Vãos menores que 80 cm

Hiria Santos B. da Silva
Arquiteta Urbanista
CAU - A156871-0
CT - 56.489 - SEMOB

Irene Martins Santos
Engenheira Eletricista
CREA - PA 29478D
CT - 56.475 - SEMOB

Ilia de Lima Rocha
Engenheira Civil
CREA - PA 916696
CT - 56.490 - SEMOB

COMISSÃO DE LICITAÇÃO
FLS 09
Rubrica

- Imagens da NBR 9050/2020 para auxilio:

7.7.2.3.3 Bacia com caixa acoplada com barras de apoio ao fundo e a 90° na parede lateral

A Figura 107 ilustra o uso de uma barra de apoio reta fixada ao fundo e duas retas fixadas a 90° na lateral, quando a bacia com caixa acoplada está próxima a uma parede.

Legenda

Dimensões em metros

Cotas	Adulto m	Infantil m
A	0,75	0,60
A1 máximo	0,89	0,72
B	0,40	0,25
C	0,46	0,36
D	0,30	0,15

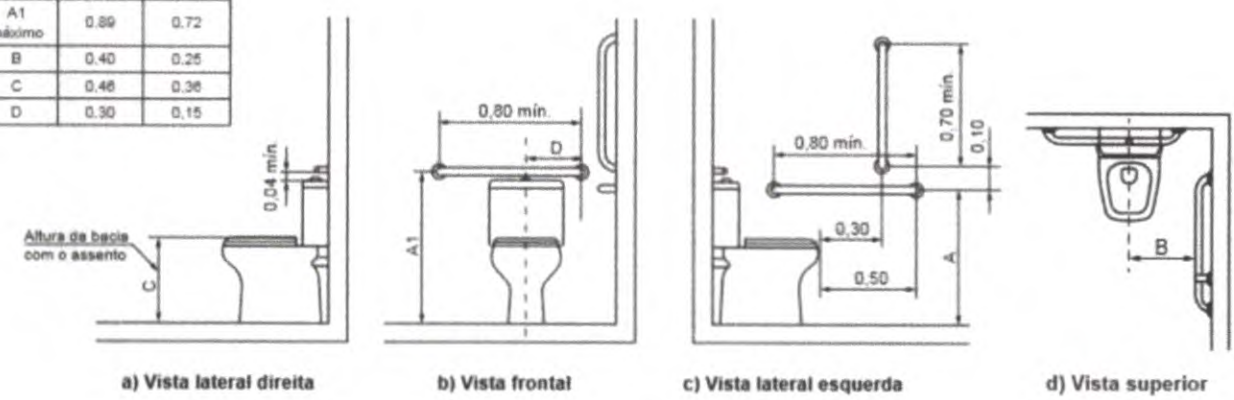

a) Vista lateral direita | b) Vista frontal | c) Vista lateral esquerda | d) Vista superior

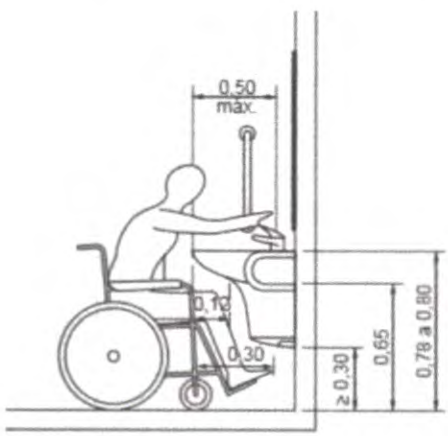

b) Vista lateral

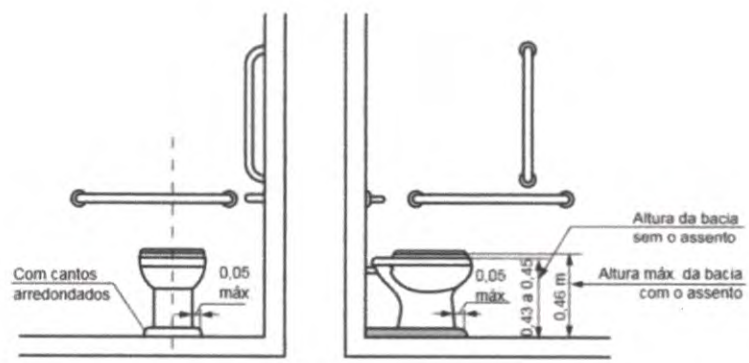

a) Vista frontal | b) Vista lateral esquerda

Figura 104 – Bacia com sóculo

Hírla Santos B. da Silva
Arquiteta Urbanista
CAU - A156871-0
CT - 56.489 - SEMOB

...artins Santos
...enheira Eletricista
CREA - PA 29478D
...175 - SEMOB

Illa de Lima Rocha
Engenheira Civil
CREA - PA 916696
CT - 56.490 - SEMOB

COMISSÃO DE LICITAÇÃO FLS 30 Rubrica

- Imagens da NBR 9050/2020 para auxilio:

7.7.2.4.1 Bacia convencional ou suspensa com barra de apoio reta e barra lateral fixa

A Figura 108 ilustra o uso de uma barra de apoio reta e uma barra lateral fixa, fixadas na parede ao fundo, quando a bacia convencional ou suspensa não possui uma parede lateral.

NOTA A barra de apoio lateral fixa pode ser substituída por uma barra de apoio lateral articulada.

Legenda Dimensões em metros

Cotas	Adulto m	Infantil m
A	0,75	0,60
B	0,40	0,25
C	0,46	0,36
D	0,30	0,15

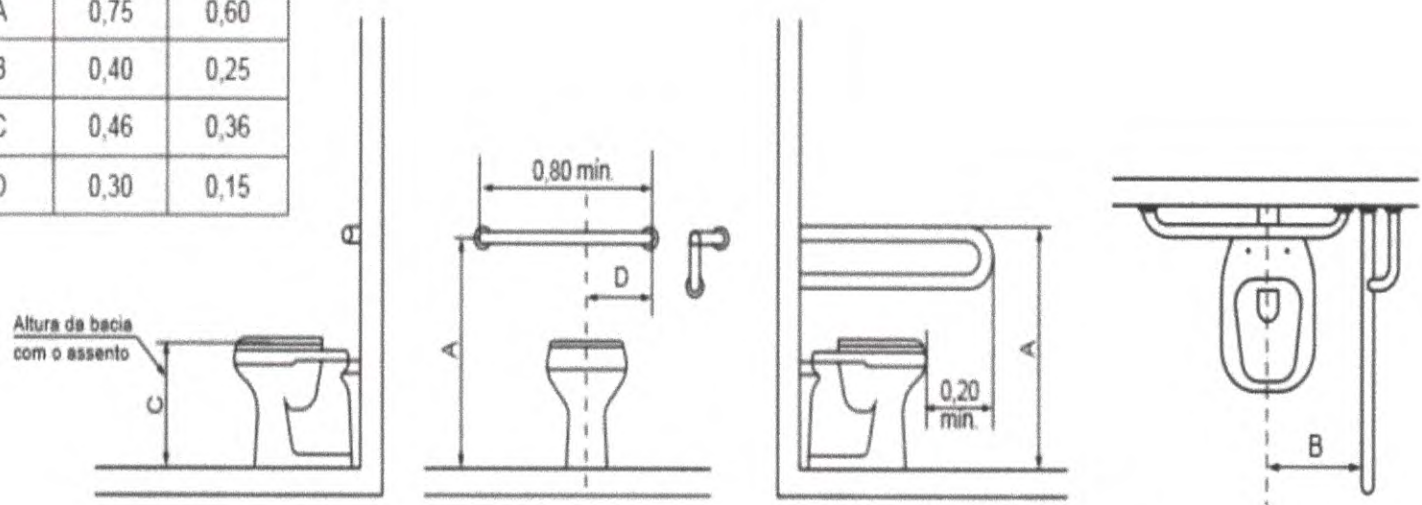

a) Vista lateral direita b) Vista frontal c) Vista lateral esquerda d) Vista superior

Hirla Santos B. da Silva
Arquiteta Urbanista
CAU - A156871-0
CT - 56.489 - SEMOB

Eliene Martins Sa.
Engenheira Eletricista
CREA - PA 29478D
CT - 56.475 - SEMOB

Illa de Lima Rocha
Engenheira Civil
CREA - PA 916696
CT - 56.490 - SEMOB

COMISSÃO DE LICITAÇÃO
FLS. 31
Rubrica

- Imagens da NBR 9050/2020 para auxilio:

Dimensões em metros

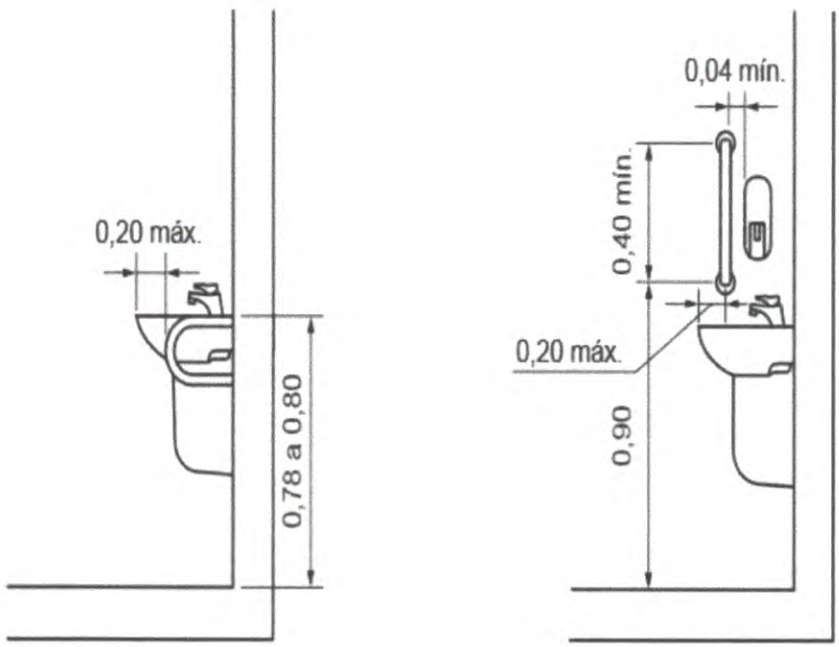

a) Vista lateral – Barra horizontal

b) Vista lateral – Barra vertical

Figura 114 – Barra de apoio no lavatório – Vista lateral

7.8.2 Os lavatórios devem ser equipados com torneiras acionadas por alavancas, com esforço máximo de 23 N, torneiras com sensores eletrônicos ou dispositivos equivalentes. Quando utilizada torneira com ciclo automático, recomenda-se com o tempo de fechamento de 10 s a 20 s, atendendo

Hirla Santos B. da Silva
Arquiteta Urbanista
CAU - A156871-0
CT - 56.489 - SEMOB

Etiene Martins Santos
Engenheira Eletricista
CREA - PA 29478D
CT - 56.475 - SEMOB

Illa de Lima Rocha
Engenheira Civil
CREA - PA 916696
CT - 56.490 - SEMOB

COMISSÃO DE LICITAÇÃO
FLS. 32
Rubrica

Dimensões em metros

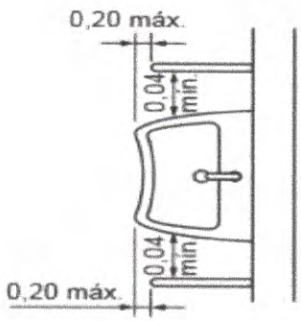

a) Barras horizontais

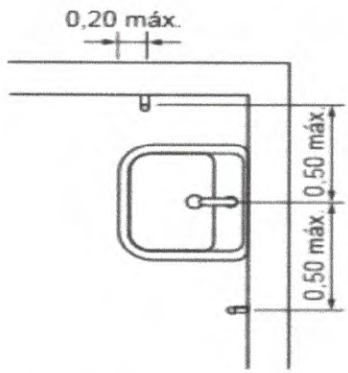

b) Barras verticais

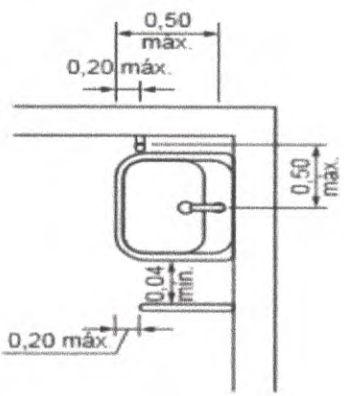

c) Barras horizontais e vertical

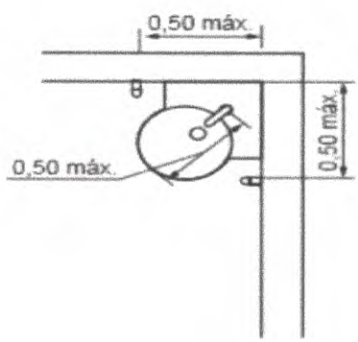

d) Lavatório de canto com barras verticais

Hirla Santos B. da Silva
Arquiteta Urbanista
CAU - A156871-0
CT - 56.489 - SEMOB

Hirla Santos Bento da Silva

Hirla Santos Bento da Silva

Arquiteta e Urbanista – SEMOB

CAU A156871-0

Etiene Martins Santos
Engenheira Eletricista
CREA - PA 29478D
CT - 56.475 - SEMOB

Illa de Lima Rocha
Engenheira Civil
CREA - PA 916696
CT - 56.490 - SEMOB

COMISSÃO DE LICITAÇÃO
FLS. 33
Rubrica

Anexo 02: Relatório Técnico Elétrico

Etiene Martins Santos, Engenheira Eletricista, designada pela Secretária Municipal de Obras para realizar Vistoria Técnica Elétrica do imóvel, para funcionamento da Secretaria da Ouvidoria Municipal de Parauapebas.

CONSIDERAÇÕES:

Mediante visita realizada pelo corpo técnico desta secretaria, verificamos que o imóvel precisa passar por adequações elétricas para ser utilizado.

*Boa parte das instalações são com cabos rígidos (fora de norma);

*Circuito de ar-condicionado alimentando circuitos de iluminação;

*Fases desbalanceadas, muitos arranjos técnicos por todo prédio;

*Interruptores e tomadas antigas;

*Quadro de distribuição do prédio fora de norma com disjuntores que não proporcionam a mesma segurança que os disjuntores da norma atual;

* Emenda na instalação de uma luminária realizada com saco plástico, favorecendo o aquecimento do mesmo e proporcionando um curto-circuito;

Como podemos visualizar, as imagens em anexo falam por si. Neste relatório foram citados alguns dos muitos problemas que o imóvel possui, desta forma sugiro que toda instalação elétrica seja refeita para proporcionar segurança aos colaboradores e todas as pessoas que necessitarem de atendimento desta secretaria.

Tendo como referência para elaboração deste relatório, considerou-se, visita com base nas Normas NBR-5410, NBR-14136.

Etiene Martins Santos
Engenheira Eletricista
CREA - PA 29478D
CT - 56.475 - SEMOB

Hirla Santos B. da Silva
Arquiteta Urbanista
CAU - A156871-0
CT - 56.489 - SEMOB

Illa de Lima Rocha
Engenheira Civil
CREA - PA 916696
CT - 56.490 - SE[illegible]

COMISSÃO DE LICITAÇÃO
FLS. 39
Rubrica

RELATORIO FOTOGRAFICO:

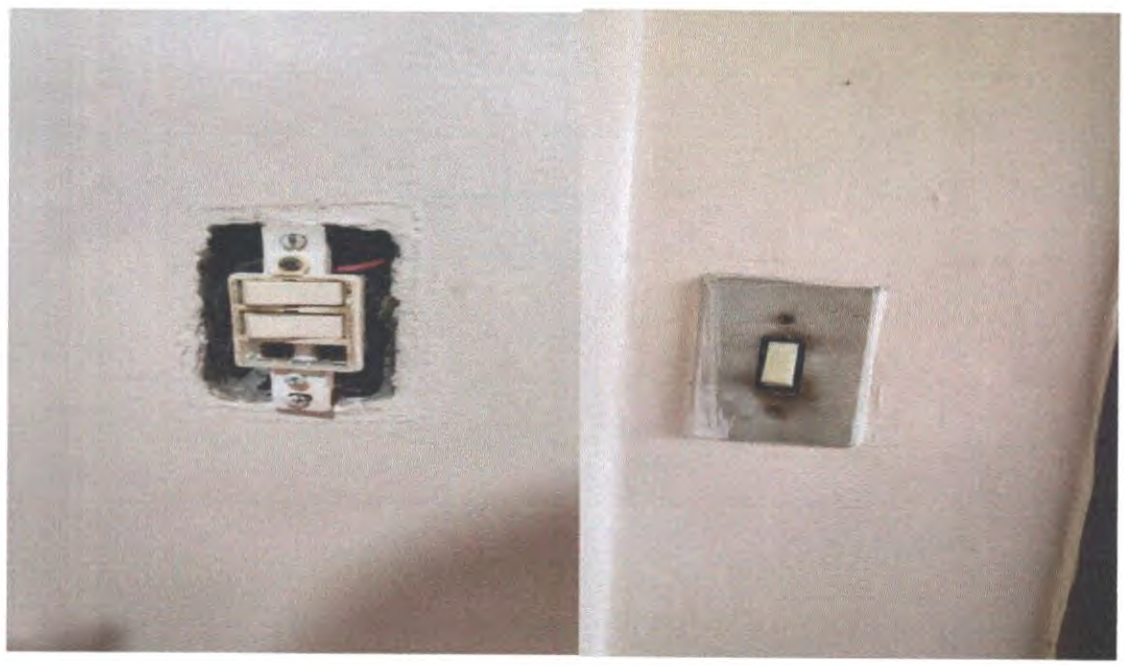

Figura (1) Interruptor

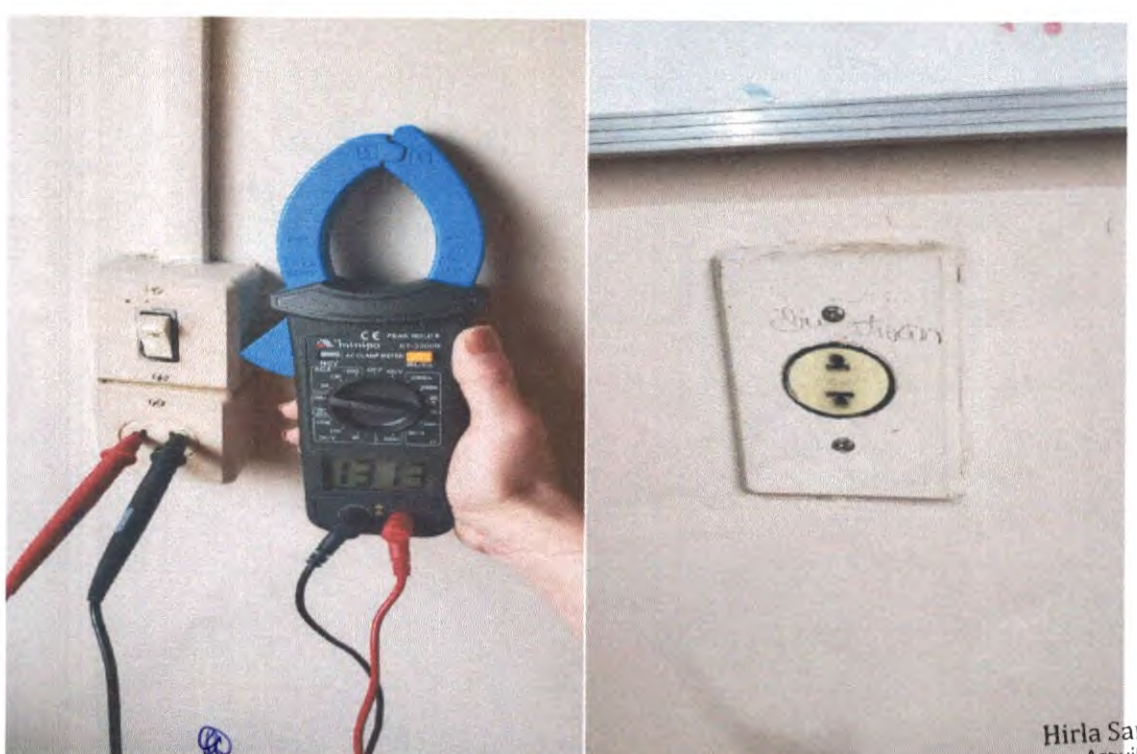

Figura (2) Tensão/tomada

Illa de Lima Rocha
Engenheira Civil
CREA - PA 916696
CT - 56.490 - SEMOB

Hirla Santos B. da Silva
Arquiteta Urbanista
CAU - A156871-0
CT - 56.489 - SEMOB

Etiene Martins Santos
Engenheira Eletricista
CREA - PA 29478D
CT - 56.475 - SEMOB

COMISSÃO DE LICITAÇÃO
FLS. 35
Rubrica

Figura (3) Soquete sem lâmpada/ emenda com saco plástico

Figura (4) Instalação à Revelia

Illa de Lima Rocha
Engenheira Civil
CREA - PA 916696
CT - 56.490 - SEMOB

Etiene Martins Santos
Engenheira Eletricista
CREA - PA 29478D
CT - 56.475 - SEMOB

Hirla Santos B. da Silva
Arquiteta Urbanista
CAU - A156871-0
CT - 56.489 - SEMOB

COMISSÃO DE LICITAÇÃO
FLS 36
Rubrica

Figura (5) Instalação à Revelia

Etiene Martins Santos
Engenheira Eletricista
CREA 29.478 D PA

Etiene Martins Santos
Engenheira Eletricista
CREA - PA 29478D
CT - 56.475 - SEMOB

Hirla Santos B. da Silva
Arquiteta Urbanista
CAU - A156871-0
CT - 56.489 - SEMOB

Illa de Lima Rocha
Engenheira Civil
CREA - PA 916696
CT - 56.490 - SE

Ouvidoria

SECRETARIA DE ADMINISTRAÇÃO

Emissor documental: PREFEITURA MUNICIPAL PARAUAPEBAS
Válido até data: Indeterminado - Data de emissão: 19/02/2021
Número RD: **2021.02.19/0000022.004730-610850**
Chave Web: **HDPV0L6M** - *A chave é privada e fornece o documento completo!
Validar autenticidade: http://www.integradordigital.com.br/parauapebaspa
Ou Portal RD: https://www.idocumental.com.br/rd/

CÓDIGO QR — DED - DOCUMENTO DE EMISSÃO DIGITAL - MAIOR SEGURANÇA E VALIDAÇÃO DE AUTENTICIDADE VIA INTERNET

COMISSÃO DE LICITAÇÃO FLS. 37

MEMORANDO Nº 2021.02.19/0000022.004730-610850

Parauapebas, 19 de fevereiro de 2021

Da: Coordenadoria de Treinamentos e Recursos Humanos – **CTRH**

À OUVIDORIA MUNICIPAL DE PARAUAPEBAS

Sr. Raianny Rodrigues de Souza

Prezado Senhor,

Em resposta ao **MEMO 0049/2021 – OUVIDORIA,** o qual solicita vistoria técnica para laudo de combate a incêndio, do imóvel localizado na Rua C, nº 593, Bairro Cidade nova, Parauapebas - PA.

Segue anexo **Relatório de Inspeção Técnica – RIT: 014/2021** elaborado pela equipe técnica deste departamento, para conhecimento e providência.

Atenciosamente,

(94) 3346-1005 (94) 3346-2141
Quadra especial, s/n | Beira Rio II
Parauapebas - PA | 68515-000 www.parauapebas.pa.gov.br

ELVENI DALFERTH
Coordenadora do Ctrh
SELO RD 2021.02.19/0000026.004730-553151
AED - ASSINATURA ELETRÔNICA DOCUMENTAL

MAT: 673

RECEBEMOS
Em 23/02/21 Às 9 h 23 Hs
Ouvidoria

PMP - OUVIDORIA/GABIN.
CONFERE COM O ORIGINAL
Assinatura
05/04/21
Data
Servidor

ASSINATURA(S): 20210219000026004730553151

Ouvidoria

SECRETARIA DE ADMINISTRAÇÃO
Emissor documental: PREFEITURA MUNICIPAL PARAUAPEBAS
Válido até data: Indeterminado Data emissão: 12/02/2021
Número RD: 2021.02.12/0000078.004730-927950
Chave Web: O1J0X25T *A chave é privada e fornece o documento completo!
Validar autenticidade: http://www.integradordigital.com.br/parauapebaspa
Ou Portal RD: https://www.idocumental.com.br/rd/
CÓDIGO QR DED - DOCUMENTO DE EMISSÃO DIGITAL - MAIOR SEGURANÇA E VALIDAÇÃO DE AUTENTICIDADE NA INTERNET

COMISSÃO DE LICITAÇÃO FLS. 38 Rubrica

Parauapebas, 12 fevereiro de 2021

RIT - 014/2021
De: Núcleo de Segurança do Trabalho do DESSO
Para: Coordenadoria de Treinamentos de Recursos Humanos- CTRH
Att: Sra. Elveni Dalferth
C/C: Ouvidoria de Parauapebas
Att: Raianny Rodrigues de Souza

RELATÓRIO DE INSPEÇÃO TÉCNICA

I. INTRODUÇÃO

Em atendimento ao memorando 049/2021 – OUVIDORIA MUNICIPAL, foi realizada uma vistoria no dia 12/02/2021, pela equipe do Departamento Especializado em Segurança e Saúde Ocupacional, ao imóvel localizado na Rua C; Número 593; Bairro Cidade Nova, Parauapebas-Pa. Avaliou-se pelas características e tamanho do imóvel as medidas de segurança necessárias para combate a incêndio.

Um Incêndio é uma ocorrência de fogo não controlado, que pode ser extremamente perigosa para os seres vivos e as estruturas. A exposição a um incêndio pode produzir a morte, geralmente pela inalação dos gases, ou pelo desmaio causado por eles, ou posteriormente pelas queimaduras graves. As causas de um incêndio são as mais diversas: descargas elétricas, atmosféricas, sobrecarga nas instalações elétricas dos edifícios, falhas humanas (por descuido, desconhecimento ou irresponsabilidade) etc.

II. OBJETIVO

O presente laudo tem como objetivo apresentar de forma, descritiva, tendo como base a legislação vigente, recomendações para o sistema de combate a incêndios do imóvel localizado na Rua Rua C; Número 593; Bairro Cidade Nova, Parauapebas-Pa,

III. RECOMENDAÇÕES

1 - Extintores: Pelo tamanho e características da edificação devem ser adquiridos **02 Unidades extintoras tipo ABC de 6 kg, com validade de 1(um) ano;**

18/02/2021

- ✓ A distância máxima a ser percorrida para se alcançar o extintor deve ser de 20 Metros;
- ✓ Deve ser instalado, pelo menos, um extintor de incêndio a não mais de 5 m da entrada principal da edificação.
- ✓O extintor quando for fixado na parede deve estar a uma altura máxima de 1,60 m do piso (medida a partir da alça de manuseio) e, quando estiver sobre o piso acabado, deverá ser apoiado em suporte (tripé) afixado ao solo;

PMP - OUVIDORIA/GABIN.
CONFERE COM O ORIGINAL
Assinatura
05/04/21 Data
Servidor

COMISSÃO DE LICITAÇÃO
FLS. 39
Rubrica

A sinalização de emergência tem como finalidade garantir que sejam adotadas as ações adequadas à situação de risco, facilitando a localização dos equipamentos e das rotas de saída para abandono seguro da edificação em caso de incêndio.

a) A sinalização de extintores é obrigatória independente das características da edificação;

b) A sinalização de portas de saída de emergência deve ser localizada imediatamente acima das portas, no máximo a 0,10 m da verga, caso não possua verga, poderá ser diretamente na folha da porta, centralizada a uma altura de 1,80 m medida do piso acabado à base da sinalização;

c) A sinalização de orientação das rotas de saída deve ser localizada de modo que à distância de percurso de qualquer ponto da rota de saída até a sinalização seja de, no máximo, 15 m;

d) A sinalização deve ser instalada de modo que a sua base esteja a 1,80 m do piso acabado;

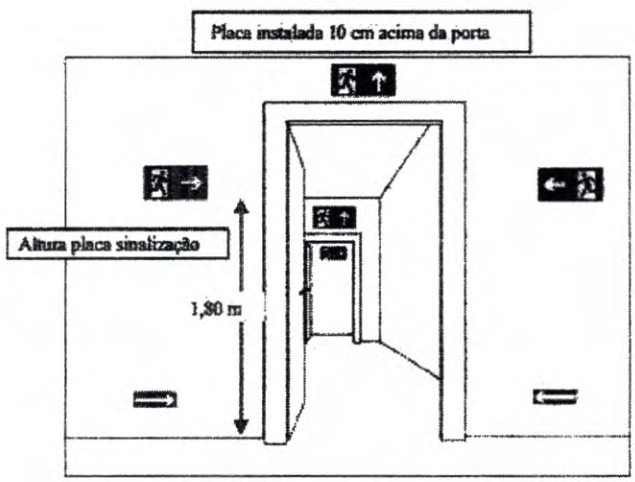

Atenciosamente,

GUILHERME DOMINGUES PERE
Engenheiro de Segurança do Trabalho
SELO RD 2021.02.12/0000141.004730-354851

PMP - OUVIDORIA/GABIN.
CONFERE COM O ORIGINAL
Cristiane C. de Araújo
Assinatura
05/04/21 CRISLAINE MAT. 5882
Data Servidor

ASSINATURA(S): 20210212000014100473035485 1

COMISSÃO DE LICITAÇÃO
FLS: 40
Rubrica

- ✓ Deve ser instalado em local de fácil acesso e visualização, permanecer desobstruído e protegido contra intempéries, devendo ainda possuir placa de sinalização para sua fácil localização;
- ✓ Os extintores não devem ser instalados nos lanços das escadas ou de forma a reduzir a largura da rota de fuga;

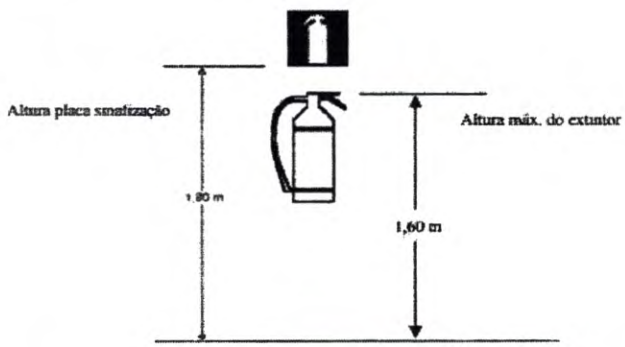

1. **Sinalização de Emergência:** No local não existem placas de sinalização. Sendo necessária a implementação de sinalização de emergência, devendo ser colocadas placas de segurança nas especificações e quantidades abaixo:
   - ✓ **Espessura:** 2 mm - 3 mm
   - ✓ **Material:** PVC
   - ✓ **Pigmentação:** Fotoluminescente

Tamanho: : 12 cm X 24 cm	**Tamanho: 20 cm X 20 cm**
Quantidade prevista: 03 unidade	**Quantidade prevista: 02 unidades**
	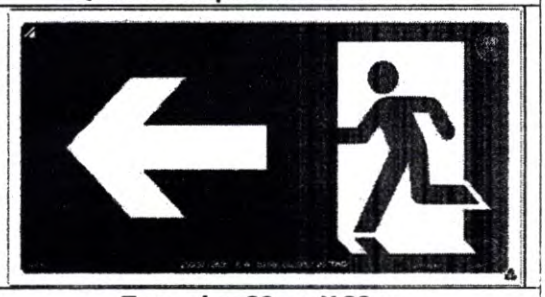
Tamanho: 24 cm X 48 cm	**Tamanho: 20 cm X 20 cm**
Quantidade prevista: 01 unidade	**Quantidade prevista: 03 unidades**
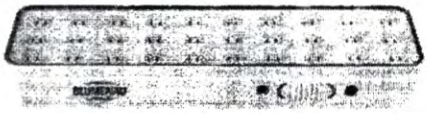	
Luminárias de Emergência com capacidade para 1 hora	
Quantidade prevista: 07 unidade	

PMP - OUVIDORIA/GABINETE
CONFERE COM O ORIGINAL
Cristiane R. de Araujo
Assinatura
05/04/21
Data
CRISLANE
Servidor
ASSINATURA(S): 202102120000141004730354851

PARAUAPEBAS
PREFEITURA

ouvidoria
DE PARAUAPEBAS

COMISSÃO DE LICITAÇÃO
FLS: 21
Rubrica

MEMO: 0089/2021

Parauapebas/PA, 24 de fevereiro de 2021

DA: OUVIDORIA MUNICIPAL
PARA: SECRETARIA MUNICIPAL DE ADMINISTRAÇÃO – SEMAD
C/C: SEMAD/DESSO -Departamento Especializado em Segurança e Saúde Ocupacional

RECEBEMOS
Em: 24/02/21 às 11:23
Angelica
Coordenadoria de Treinamentos e Recursos Humanos

Senhor
CASSIO ANDRÉ DE OLIVEIRA
Secretário

Solicitamos a Vossa Senhoria Laudo de Vistoria da área técnica para o imóvel sito à: **Rua C, nº 593, Bairro Cidade Nova (Prédio onde funcionava o DRC) Parauapebas-Pa.** Informamos que já foi realizada a primeira vistoria e que esta é para analisar se as alterações solicitadas no laudo foram realizadas conforme o solicitado.

Ademais, informamos que os trâmites de locação por esta Ouvidoria Geral de Parauapebas já estão em andamento, necessitando apenas deste serviço de vistoria.

Para fins de contato com o representante do imóvel para agendamento da vistoria, o contato é (94) 99120-5757, falar com o Senhor Gustavo.

Atenciosamente,

Raianny Rodrigues

Raianny Rodrigues de Souza
Ouvidora Municipal
Dec. nº 124/2021

PMP - OUVIDORIA/GABIN.
CONFERE COM O ORIGINAL
Assinatura
05/04/21 Data
CARLANE Servidor
MAT. 5832

Ouvidoria

SECRETARIA DE ADMINISTRAÇÃO

Emissor documental: PREFEITURA MUNICIPAL PARAUAPEBAS
Válido até data: Indeterminado - Data de emissão: 03/03/2021
Número RD: **2021.03.03/0000049.004730-237850**
Chave Web: **1E97ENAC** - *A chave é privada e fornece o documento completo!
Validar autenticidade: http://www.integradordigital.com.br/parauapebaspa
Ou Portal RD: https://www.idocumental.com.br/rd/

CODIGO QR — DED - DOCUMENTO DE EMISSÃO DIGITAL - MAIOR SEGURANÇA E VALIDAÇÃO DE AUTENTICIDADE VIA INTERNET

MEMORANDO Nº 2021.03.03/0000049.004730-237850

Parauapebas, 03 de março de 2021

COMISSÃO DE LICITAÇÃO FLS 42 Rubrica

Da: Coordenadoria de Treinamentos e Recursos Humanos – **CTRH**

À OUVIDORIA MUNICIPAL DE PARAUAPEBAS
Sr. Raianny Rodrigues de Souza

Prezada Senhora,

Em resposta ao **MEMO 0089/2021 - OUVIDORIA** o qual solicita vistoria para avaliar estrutura física, para laudo de combate a incêndio, do imóvel localizado na Rua C, nº 593, Bairro Cidade Nova, Parauapebas-PA.

Segue anexo **RIT - 016/2021** para conhecimento e providência.

Atenciosamente,

(94) 3346-100 ' (94) 3346-2141
Quadra especi l, s/n | Beira Rio II
Parauapebas - PA | 68515-000 www.para apebas.pa.gov.br

ELVENI DALFERTH
Coordenadora do Ctrh
SELO RD 2021.03.03/0000053.004730-466751
AED - ASSINATURA ELETRÔNICA DOCUMENTAL

RECEBEMOS
Em 09/03/21 Às 08:17hs
Ouvidoria

ASSINATURA(S): 20210303000005300473046675

SECRETARIA DE ADMINISTRAÇÃO
Emissor documental: PREFEITURA MUNICIPAL PARAUAPEBAS
Válido até data: Indeterminado Data emissão: 26/02/2021
Número RD: 2021.02.26/0000046.004730-915450
Chave Web: MEMOV5O4*A chave é privada e fornece o documento completo!
Validar autenticidade: http://www.integradordigital.com.br/parauapebaspa
Ou Portal RD: https://www.idocumental.com.br/rd/
CÓDIGO QR DED - DOCUMENTO DE EMISSÃO DIGITAL - MAIOR SEGURANÇA E VALIDAÇÃO DE AUTENTICIDADE VIA INTERNET

COMISSÃO DE LICITAÇÃO FLS. 43 Rubrica

Parauapebas, 26 fevereiro de 2021

RIT - 016/2021
De: Núcleo de Segurança do Trabalho do DESSO
Para: Coordenadoria de Treinamentos de Recursos Humanos- CTRH
Att: Sra. Elveni Dalferth
C/C: Ouvidoria Municipal
Att: Raianny Rodrigues de Souza

RELATÓRIO DE INSPEÇÃO TÉCNICA

1. INTRODUÇÃO

Em atendimento ao memorando 0089/2021 – OUVIDORIA MUNICIPAL foi realizada uma vistoria no dia 26/02/2021, pela equipe do Departamento Especializado em Segurança e Saúde Ocupacional, ao imóvel localizado na Rua C, Nº 593, Bairro Cidade Nova, Parauapebas-Pa. Avaliou-se pelas características e tamanho do imóvel as medidas de segurança necessárias para combate a incêndio.

Um Incêndio é uma ocorrência de fogo não controlado, que pode ser extremamente perigosa para os seres vivos e as estruturas. A exposição a um incêndio pode produzir a morte, geralmente pela inalação dos gases, ou pelo desmaio causado por eles, ou posteriormente pelas queimaduras graves. As causas de um incêndio são as mais diversas: descargas elétricas, atmosféricas, sobrecarga nas instalações elétricas dos edifícios, falhas humanas (por descuido, desconhecimento ou irresponsabilidade) etc.

2. RECOMENDAÇÕES ATENDIDAS

- ✓ **Extintores de Incêndio**: Atendem a recomendação anterior quanto à especificação e quantidade. Garantir a manutenção dos mesmos na data prevista para recarga (Fevereiro/2022)
- ✓ **Sinalização de emergência:** Atendem a recomendação anterior quanto à especificação e quantidade. Evitar que materiais sejam empilhados na frente de placas de sinalização.
- ✓ **Iluminação de emergência:** Atendem a recomendação anterior quanto à especificação e quantidade.

3. CONCLUSÃO

Em observação às medidas tomadas pelo proprietário do imóvel em relação à sinalização de segurança e combate à incêndio e pânico. Considera-se atendidas as recomendações solicitadas pelo Departamento Especializado em segurança e saúde Ocupacional- DESSO e recomenda-se a solicitação junto ao Corpo de Bombeiros Militar para vistoria e obtenção do HABITE-SE.

Atenciosamente,

PMP - OUVIDORIA/GABIN.
CONFERE COM O ORIGINAL
Assinatura
08 / 04 / 21 Data
Servidor MAT 8832

GUILHERME DOMINGUES PERE
Engenheiro de Segurança do Trabalho
SELO RD 2021.02.26/0000074.004730-352651
AED - ASSINATURA ELETRÔNICA/DOCUMENTAL

ASSINATURA(S): 2021.02.26/0000074.004730-352651

PREFEITURA DE PARAUAPEBAS
Aqui tem força. Aqui tem trabalho

semob
Secretaria Municipal de Obras

Parauapebas/PA, 11 de Março de 2021.

MEMO: 0929/2021

DE: SECRETARIA MUNICIPAL DE OBRAS - SEMOB
PARA: OUVIDORIA MUNICIPAL

Att. Sra.
Raianny Rodrigues de Souza
Ouvidora Municipal

Prezada Senhora,

Com os nossos cordiais cumprimentos, em atenção ao **MEMO Nº 0090/2021-OUVIDORIA MUNICIPAL**, vimos por intermédio deste **encaminhar** a V. Sª., **LAUDO DE VISTORIA** do imóvel situado a Rua C, N° 593, Bairro Cidade Nova (Prédio onde funcionava o DRC), conforme anexo.

Respeitosamente,

Wanterlor Bandeira Nunes
Secretário Municipal de Obras
Dec. nº 022/2021

RECEBIDO
Em 11/03/21 às 12:00hrs
Ouvidoria

PMP - OUVIDORIA/GABIN.
CONFERE COM O ORIGINAL
Assinatura
05/04/21 Data
Servidor

PREFEITURA DE PARAUAPEBAS
Aqui tem força. Aqui tem trabalho

semob
Secretaria Municipal de Obras

COMISSÃO DE LICITAÇÃO
FLS. 46
Rubrica

LAUDO DE VISTORIA - ALUGUEL

SETOR/SECRETARIA:	OUVIDORIA DE PARAUAPEBAS

IDENTIFICAÇÃO DO IMÓVEL

LOCALIZAÇÃO:

Rua C, N° 593, Bairro Cidade Nova, Parauapebas- Pará.

COORDENADAS (GOOGLE):

6°03'60.0"S 49°54'15.5"W

ÁREA DO TERRENO:

270 m²

DESCRIÇÃO DO IMÓVEL

GERAL: Imóvel Comercial

AMBIENTES: O imóvel é formado por um *hall* de entrada, uma recepção, uma antessala, cinco salas, uma cozinha, um banheiro comum, um banheiro PCD (com acessibilidade), e uma área de serviço externa.

MÉTODOS CONSTRUTIVOS: A começar pela cobertura, relatamos que o telhado da edificação foi constituído com uso de telhas cerâmicas. Todos os ambientes internos exibem forro de madeira, e o *hall* de entrada expõe forro tipo PVC. O imóvel foi construído com o uso da técnica de alvenaria tradicional, apresentando paredes devidamente rebocadas, emassadas e pintadas. A respeito das esquadrias, informamos que a porta de entrada principal, que dá acesso ao interior da recepção, é de ferro com vidro, a porta do banheiro PCD é de vidro, e as demais portas são de madeira. Todas as janelas são de ferro com vidro e apresentam grades externas. Na fachada do imóvel pontuamos a presença de um portão de correr. Com exceção da área de serviço, que expõe piso de concreto polido, a totalidade dos demais ambientes exibem piso cerâmico.

AVALIAÇÃO GERAL - ÓTIMO ( ) BOM (X) REGULAR ( ) RUIM ( )

ESTRUTURA	BOM	Não há indícios de problemas estruturais
INST. ELÉTRICAS	BOM	Não foram encontrados problemas elétricos
INST. HIDROSSANIT.	BOM	Não foram encontrados problemas no sistema hidrossanitário
ACABAMENTOS	BOM	Não foram encontrados problemas de acabamentos
ACESSIBILIDADE	BOM	Há banheiro adaptado a acessibilidade
INCÊNDIO	x	Ver observações

OBSERVAÇÕES

INCÊNDIO: 1-A avaliação de combate a incêndio deverá ser solicitada ao departamento responsável, que atualmente é o Departamento Especializado em Saúde e Segurança Ocupacional (Desso).

OUTROS: Na ocasião, não foram encontrados pontos de infiltração ou goteiras. Porém, caso alguns desses problemas sejam observados futuramente, o proprietário deverá ser informado para tomar as providências necessárias.

Illa de Lima Rocha
Engenheira Civil
CREA - PA 916696
CT - 56.490 - SEMOB

Hirla Santos B. da Silva
Arquiteta Urbanista
CAU - A156871-0
CT - 56.489 - SEMOB

Etiene Martins Santos
Engenheira Eletricista
CREA - PA 29478D
CT - 56.475 - SEMOB

INFORMAÇÕES ADICIONAIS
- A vistoria foi realizada no dia 09 de março de 2021, no período da tarde, o tempo era ensolarado. - O objetivo desta avaliação é verificar as condições físicas e de conservação do imóvel, cabendo a secretaria que o utilizará analisar se o mesmo atende suas necessidades de trabalho. - Levando em consideração o acordo firmado no Termo de Ajustamento de Conduta (TAC) P.A SIMP n° 005359-030/2018, que estabelece os requisitos de acessibilidade a serem cumpridos no município de Parauapebas, fica definido que só poderá haver atendimento ao público nas salas que apresentem portas com vão livre superior a 0,80 m. - Ao término do contrato, o imóvel será devolvido, não cabendo à prefeitura a realização de qualquer reparo nas instalações hidrossanitárias, elétricas, de cabeamento estruturado ou qualquer outro reparo na estrutura em concreto armado ou metálica. Também não serão realizados trabalhos de reforma de pintura, piso, forros ou qualquer outro item relacionado a essa edificação, mesmo que não especificado nesse tópico. - O imóvel encontra-se em BOM estado de conservação, e está APTO a locação.

COMISSÃO DE LICITAÇÃO
FL 47
Rubrica

Illa de Lima Rocha
Engenheira Civil
CREA - PA 916696
CT - 56.490 - SEMOB

Illa de Lima Rocha
Eng. Civil

Proprietário

Etiene Martins Santos
Engenheira Eletricista
CREA - PA 29478D
CT - 56.475 - SEMOB

Etiene Martins Santos
Eng. Eletricista

Hirla Santos B. da Silva
Arquiteta Urbanista
CAU - A156871-0
CT - 56.489 - SEMOB

Hirla Santos Bento da Silva
Arquiteta e Urbanista

IMAGENS 01/11

Foto 01: Fachada da edificação.

Foto 02: Rampa localizada na entrada principal, atendendo às normas de acessibilidade.

Illa de Lima Rocha
Engenheira Civil
CREA - PA 916696
CT - 56.490 - SEMOB

Hirla Santos B. da Silva
Arquiteta Urbanista
CAU - A156871-0
CT - 56.489 - SEMOB

Etiene Martins Santos
Engenheira Eletricista
CREA - PA 29478D
CT - 56.475 - SEMOB

IMAGENS 02/11

COMISSÃO DE LICITAÇÃO
FLS 49

Foto 03: *Hall* de entrada.

Foto 04: Porta de ferro com vidro que dá acesso ao interior do imóvel.

Illa de Lima Rocha
Engenheira Civil
CREA - PA 916696
CT - 56.490 - SEMOB

Hiria Santos B. da Silva
Arquiteta Urbanista
CAU - A156871-0
CT - 56.489 - SEMOB

Etiene Martins Santos
Engenheira Eletricista
CREA - PA 29478D
CT - 56.475 - SEMOB

COMISSÃO DE LICITAÇÃO
FLS. 50
Rubrica

Foto 05: Recepção.

Foto 06: Recepção.

Illa de Lima Rocha
Engenheira Civil
CREA - PA 916696
CT - 56.490 - SEMOB

Hirla Santos B. da Silva
Arquiteta Urbanista
CAU - A156871-0
CT - 56.489 - SEMOB

Etiene Martins Santos
Engenheira Eletricista
CREA - PA 294760
CT - 56.475 - SEMOB

IMAGENS 04/11

COMISSÃO DE LICITAÇÃO
FLS. 81
Rubrica

Foto 07: Antessala.

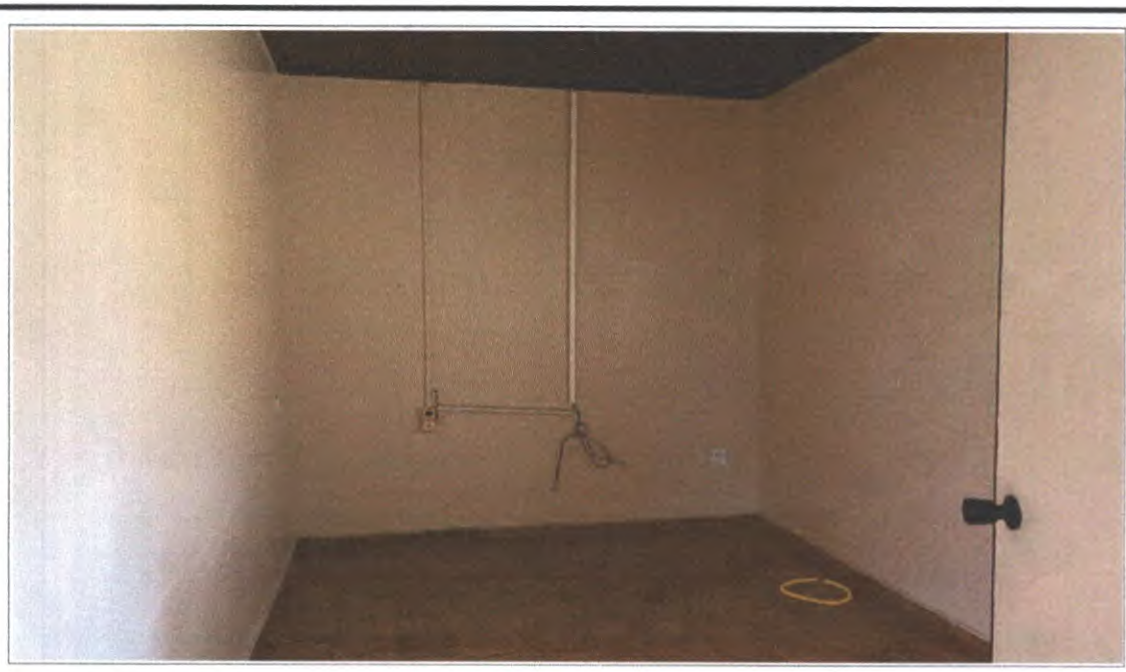

Foto 08: Sala 01.

Illa de Lima Rocha
Engenheira Civil
CREA - PA 916696
CT - 56.490 - SEMOB

Hirla Santos B. da Silva
Arquiteta Urbanista
CAU - A156871-0
CT - 56.489 - SEMOB

Etiene Martins Santos
Engenheira Eletricista
CREA - PA 29478D
CT - 56.475 - SEMOB

COMISSÃO DE LICITAÇÃO
FLS. 52
Rubrica

Foto 09: Vista do corredor que dá acesso às salas 02, 03, 04 e 05.

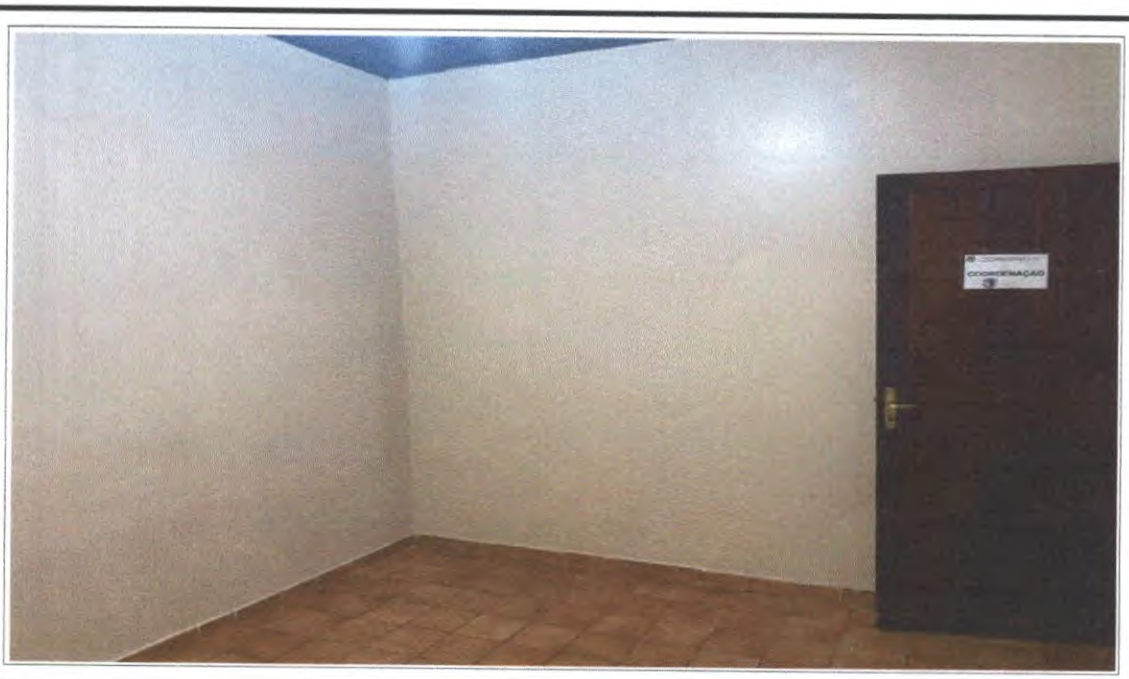

Foto 10: Sala 02.

Ilia de Lima Rocha
Engenheira Civil
CREA - PA 916696
CT - 56.490 - SEMOB

Hirla Santos B. da Silva
Arquiteta Urbanista
CAU - A156871-0
CT - 56.489 - SEMOB

Etiene Martins Santos
Engenheira Eletricista
CREA - PA 29478D
CT - 56.475 - SEMOB

COMISSÃO DE LICITAÇÃO
FLS. 53
Rubrica

Foto 11: Sala 02.

Foto 12: Sala 03.

Illa de Lima Rocha
Engenheira Civil
CREA - PA 916696
CT - 56.490 - SEMOB

Hirla Santos B. da Silva
Arquiteta Urbanista
CAU - A156871-0
CT - 56.489 - SEMOB

Etiene Martins Santos
Engenheira Eletricista
CREA - PA 29478D
CT - 56.475 - SEMOB

COMISSÃO DE LICITAÇÃO
FLS 54
Rubrica

Foto 13: Sala 04.

Foto 14: Sala 04.

Illa de Lima Rocha
Engenheira Civil
CREA - PA 916696
CT - 56.490 - SEMOB

Hirla Santos B. da Silva
Arquiteta Urbanista
CAU - A156871-0
CT - 56.489 - SEMOB

Etiene Martins Santos
Engenheira Eletricista
CREA - PA 29478D
CT - 56.475 - SEMOB

IMAGENS 08/11

Foto 15: Sala 05.

Foto 16: Sala 05.

Illa de Lima Rocha
Engenheira Civil
CREA - PA 916696
CT - 56.490 - SEMOB

Hirla Santos B. da Silva
Arquiteta Urbanista
CAU - A156871-0
CT - 56.489 - SEMOB

Etiene Martins Santos
Engenheira Eletricista
CREA - PA 29478D
CT - 56.475 - SEMOB

Foto 17: Louça Sanitária do banheiro comum localizado no interior da sala 05.

Foto 18: Banheiro PCD atendendo às normas de acessibilidade.

Illa de Lima Rocha
Engenheira Civil
CREA - PA 916696
CT - 56.490 - SEMOB

Hirla Santos B. da Silva
Arquiteta Urbanista
CAU - A156871-0
CT - 56.489 - SEMOB

Etiene Martins Santos
Engenheira Eletricista
CREA - PA 29478D
CT - 56.475 - SEMOB

COMISSÃO DE LICITAÇÃO
FLS. 57
Rubrica

Foto 19: Cozinha.

Foto 20: Cozinha.

Illa de Lima Rocha
Engenheira Civil
CREA - PA 916696
CT - 56.490 - SEMOB

Hirla Santos B. da Silva
Arquiteta Urbanista
CAU - A156871-0
CT - 56.489 - SEMOB

Etiene Martins Santos
Engenheira Eletricista
CREA - PA 29478D
CT - 56.475 - SEMOB

IMAGENS 11/11

Foto 21: Vista do corredor que dá acesso à área de serviço externa.

Foto 22: Área de serviço.

Illa de Lima Rocha
Engenheira Civil
CREA - PA 916696
CT - 56.490 - SEMOB

Hirla Santos B. da Silva
Arquiteta Urbanista
CAU - A156871-0
CT - 56.489 - SEMOB

Etiene Martins Santos
Engenheira Eletricista
CREA - PA 29478D
CT - 56.475 - SEMOB