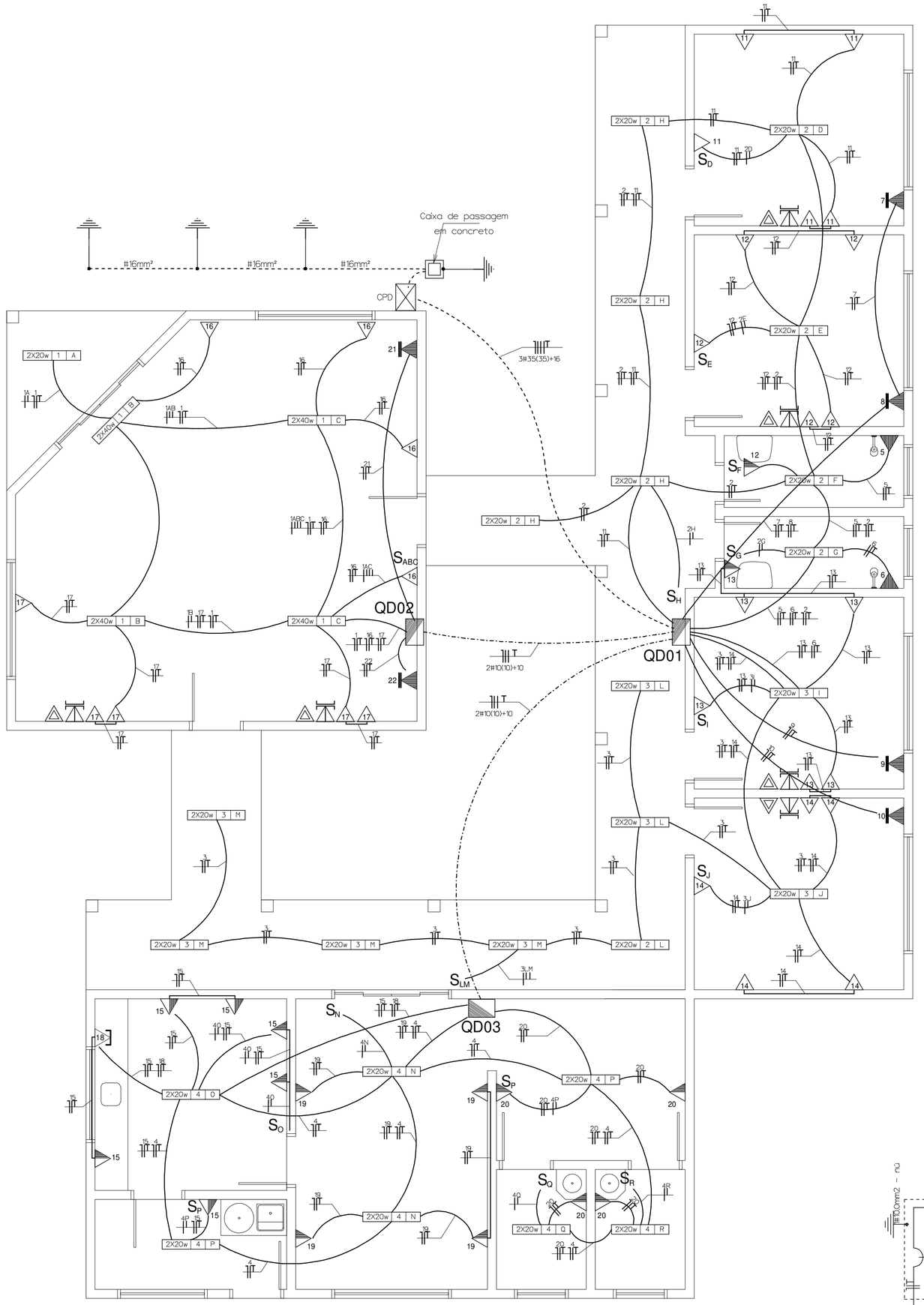

PLANTA ELÉTRICA
ESCALA 1:50

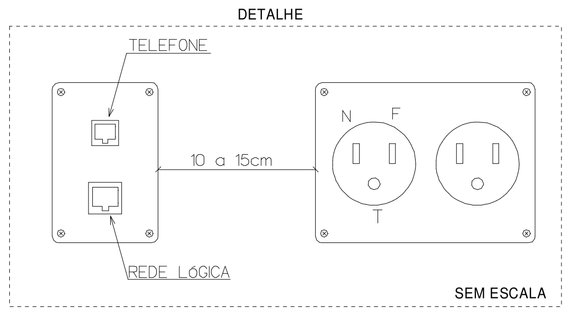

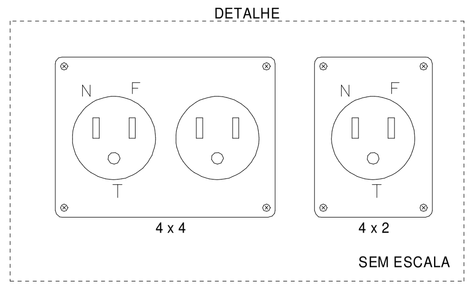

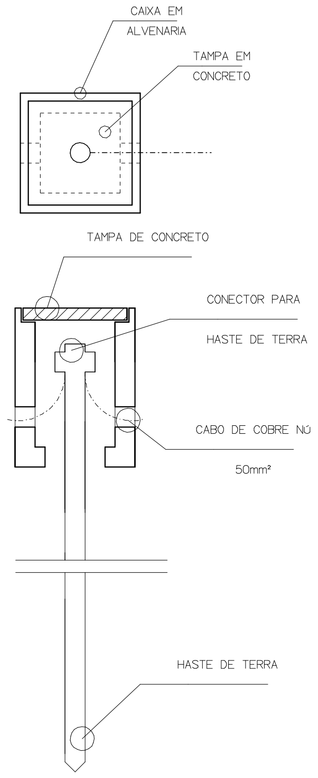

DETALHE "B"
CAIXA DE PASSAGEM
SEM ESCALA

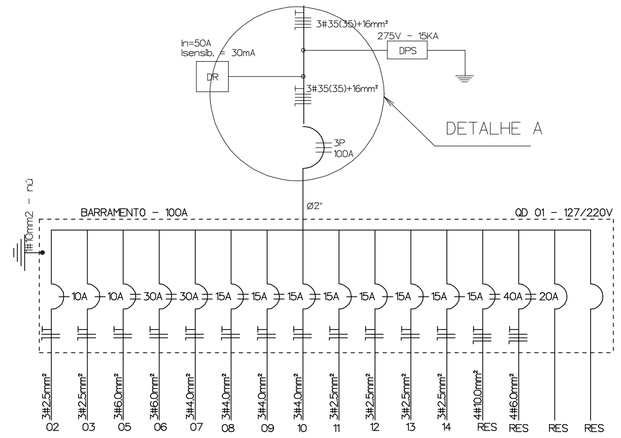

DIAGRAMA UNIFILAR - QD 01

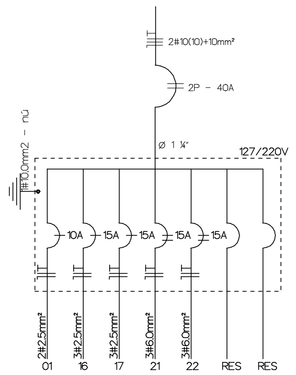

DIAGRAMA UNIFILAR - QD 02

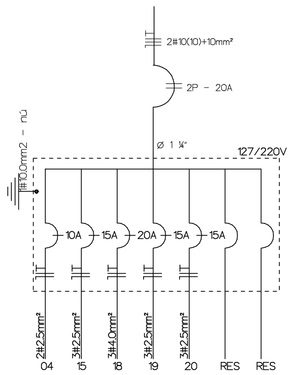

DIAGRAMA UNIFILAR - QD 03

LEGENDA

A B C	LUMINARIA DE SOBREPOR PARA LAMPADA FLUOR. 127 V, A=POTENCIA - B=CIRCUITO - C=COMANDO
	LUMINARIA TIPO PLAFON, C/ LAMP. COMPACTA PL 127 V, A=POTENCIA - B=CIRCUITO - C=COMANDO
	ARANDELA PARA LAMPADA COMPACTA PL 13 W - 127 V
	ARANDELA PARA LAMPADA COMPACTA PL 15 W - 127 V
S_A	INTERRUPTOR SIMPLES DE UMA SECÇAO A 1,30M DO PISO ACABADO , A=COMANDO
S_{AB}	INTERRUPTOR SIMPLES DE DUAS SECÇOES A 1,30M DO PISO ACABADO , AB=COMANDOS
S_{ABC}	INTERRUPTOR SIMPLES DE TRES SECÇOES A 1,30M DP PISO ACABADO , ABC=COMANDOS
	TOMADA MONOFASICA (F+N+T) , UNIVERSAL DE 10A ,100W A 0,30M DO PISO ACABADO
	TOMADA MONOFASICA (F+N+T) , UNIVERSAL DE 10A ,100W A 1,20M DO PISO ACABADO
	TOMADA MONOFASICA (F+N+T) , UNIVERSAL DE 10A ,100W A 1,80M DO PISO ACABADO
	TOMADA TRIPOLAR MONOFASICA (F+N+T) , DE 15A , 200W A 0,30M DO PISO ACABADO
	TOMADA TRIPOLAR MONOFASICA (F+N+T), DE 15A , 300W A 0,30M DO PISO ACABADO
	TOMADA TRIPOLAR BIFASICA (F+N+T), DE 30A, 4200W A 1,80M DO PISO ACABADO
	TOMADA BIFASICA TRIPOLAR 900W, 1100W OU 1400W A 2,30M DO PISO ACABADO PARA AR-CONDICIONADO
	TOMADA TELEFÔNICA A 0,30M DO PISO ACABADO
	TOMADA PARA ANTENA DE TV A 1,80M DO PISO ACABADO
	CAIXA PORTA DISJUNTOR - CPD
	QUADRO DE DISTRIBUIÇÃO DE LUZ E FORÇA - QLF
	QUADRO DE DISTRIBUIÇÃO TELEFÔNICA - QDT
	INDICAÇÃO DE TUBULAÇÃO ELÉTRICA PELA LAJE OU PAREDE
	INDICAÇÃO DE TUBULAÇÃO ELÉTRICA PELO PISO
	INDICAÇÃO DE TUBULAÇÃO ELÉTRICA PELO PISO
	INDICAÇÃO DE FASE , NEUTRO , TERRA E RETORNO
	DISJUNTOR MONOFÁSICO
	DISJUNTOR BIFÁSICO
	DISJUNTOR TRIFÁSICO
	ATERRAMENTO

NOTA :

ELETRODUTOS NÃO COTADOS: Ø3/4"

CONDUTORES NÃO COTADOS #2,5mm²

TODOS OS QUADROS SERÃO COM ATERRAMENTO

OS BARRAMENTOS DOS QLF'S, SERÃO DE NO MÍNIMO 100A

OS CABOS DE ALIMENTAÇÃO DO QLF TERÁ ISOLAÇÃO PARA 1kV.

O CPD E OS QLF'S TERÃO NEUTRO ATERRADO CONFORME NORMA CELPA/REDE

OS CABOS DE ALIMENTAÇÃO GERAL(CPD) E DO QLF TERÃO ISOLAÇÃO 1 kV

AS TOMADAS DE ANTENA DE TV SOBEM ATÉ A COBERTURA (APENAS LOCAÇÃO)

AS TOMADAS DE TELEFONE SÃO APENAS LOCAÇÃO

AS TOMADAS DE TELEFONE E ANTENA DE TV SERÃO TUBULADAS ENTRE A LAJE E FORRO

OS CABEAMENTOS DE TELEFONE SERÃO EXECUTADOS VIA SUBTERRÂNEO COM TUBULAÇÃO DISTINTA

OS CIRCUITO DAS CENTRAIS DE AR - TIPO SPLIT, SERÃO EXECUTADOS SOBRE A LAJE DE FORRO INDIVIDUALMENTE

QUALQUER EXECUÇÃO FORA DO PROJETO SERÁ DE INTEIRA RESPONSABILIDADE DO CONSTRUTOR

PREFEITURA MUNICIPAL DE PIÇARRA
ADM. WAGNE MACHADO

PROJETO ELÉTRICO - CENTRO DE ATENDIMENTO AO TURISTA
ENTRADA DO DISTRITO RURAL DE ITAIPAVA - PIÇARRA (PA)

APROVAÇÕES:

AUTOR DO PROJETO:

HONÓRIO AIRES DA SILVA NETO
CAU A 24.602-6 - ARQUITETO E URBANISTA

CONTEÚDO:
PLANTA ELÉTRICA, QUADRO DE DISTRIBUIÇÃO, DIAGRAMA UNIFILAR, LEGENDA E NOTA

ESCALA:	DATA:	ÁREAS: m²	PRANCHA:
INDICADA	**JANEIRO/2014**	**CONSTRUÇÃO: 208,30**	**ÚNICA**
OPERADOR CAD:			

CENTRO DE DISTRIBUIÇÃO - QD 02

CIRC. Nº	ILUMINAÇÃO (W)							TOMADAS (W)							PERDAS (W)	CARGA TOTAL (W)	DISTRIBUIÇÃO POR FASE (A)		PROTEÇÃO (A)	CONDUTOR (mm²)	OBSERVAÇÕES
	FLUOR.		LAMP. PL				PAR	100	200	1000	1400	2350	4200				R	S			
	2x40	2x20	2x26	20	18	15	20														
01	04	01													-	360	2,83		1P-10	2#2,5	ILUMINAÇÃO
16								04							-	400	3,14		1P-15	3#2,5	TOMADA DE USO GERAL - TUGS
17								05								500		3,93	1P-15	3#2,5	TOMADA DE USO GERAL - TUGS
21												01				2350	10,68		2P-15	3#6,0	AR CONDICIONADO - SPLIT
22												01				2350		10,68	2P-15	3#6,0	AR CONDICIONADO - SPLIT
RES																					
RES																					
TOTAL	04	01						09				02			-	5.960	16,65	14,61	2P-40	2#10(10)+10	QUAD. DE DIST. DE LUZ E FORÇA

CENTRO DE DISTRIBUIÇÃO - QD 03

CIRC. Nº	ILUMINAÇÃO (W)							TOMADAS (W)							PERDAS (W)	CARGA TOTAL (W)	DISTRIBUIÇÃO POR FASE (A)		PROTEÇÃO (A)	CONDUTOR (mm²)	OBSERVAÇÕES
	FLUOR.		LAMP. PL				PAR	100	200	1000	1400	1970	4200				R	S			
	2x40	2x20	2x26	20	18	15	20														
04		07													-	280	2,20		1P-10	2#2,5	ILUMINAÇÃO
15								06							-	600		4,72	1P-15	3#2,5	TOMADA DE USO GERAL - TUGS
18										01						1000	7,87		1P-20	3#4,0	TOMADA PARA MICRO ONDAS
19								04								400		3,14	1P-15	3#2,5	TOMADA DE USO GERAL - TUGS
20								04								400		3,14	1P-15	3#2,5	TOMADA DE USO GERAL - TUGS
RES																					
RES																					
TOTAL		07						14		01					-	2.680	10,07	11,00	2P-20	2#10(10)+10	QUAD. DE DIST. DE LUZ E FORÇA

CENTRO DE DISTRIBUIÇÃO - QD 01 (GERAL)

CIRC. Nº	ILUMINAÇÃO (W)							TOMADAS (W)							PERDAS (W)	CARGA TOTAL (W)	DISTRIBUIÇÃO POR FASE (A)			PROTEÇÃO (A)	CONDUTOR (mm²)	OBSERVAÇÕES
	FLUOR.		LAMP. PL				PAR	100	240	340	1400	1970	4200				R	S	T			
	2x40	2x20	2x26	20	18	15	20															
02		08													-	320	2,51			1P-10	2#2,5	ILUMINAÇÃO
03		09													-	360			2,83	1P-10	2#2,5	ILUMINAÇÃO
05														01	-	4200	19,09		19,09	2P-30	3#6,0	CHUVEIRO
06														01	-	4200	19,09		19,09	2P-30	3#6,0	CHUVEIRO
07													01		-	1970	8,95	8,95		2P-15	3#4,0	AR CONDICIONADO - SPLIT
08													01		-	1970		8,95	8,95	2P-15	3#4,0	AR CONDICIONADO - SPLIT
09													01		-	1970	8,95	8,95		2P-15	3#4,0	AR CONDICIONADO - SPLIT
10													01		-	1970		8,95	8,95	2P-15	3#4,0	AR CONDICIONADO - SPLIT
11								05								500			3,93	1P-15	3#2,5	TOMADA DE USO GERAL - TUGS
12								06								600			4,72	1P-15	3#2,5	TOMADA DE USO GERAL - TUGS
13								05								500	3,93			1P-15	3#2,5	TOMADA DE USO GERAL - TUGS
14								06								600			4,72	1P-15	3#2,5	TOMADA DE USO GERAL - TUGS
QD 02															-	5.880		26,72		2P-40	4#10,0	CD 02 - CENTRO DE DISTRIBUIÇÃO
QD 03															-	2.680	12,18	12,18		2P-15	4#10,0	CD 03 - CENTRO DE DISTRIBUIÇÃO
RES																						
RES																						
TOTAL		17						22			04	02			-	27.396	74,70	75,70	72,28	3P-100	3#35(35)+16	QUAD. DE DIST. DE LUZ E FORÇA