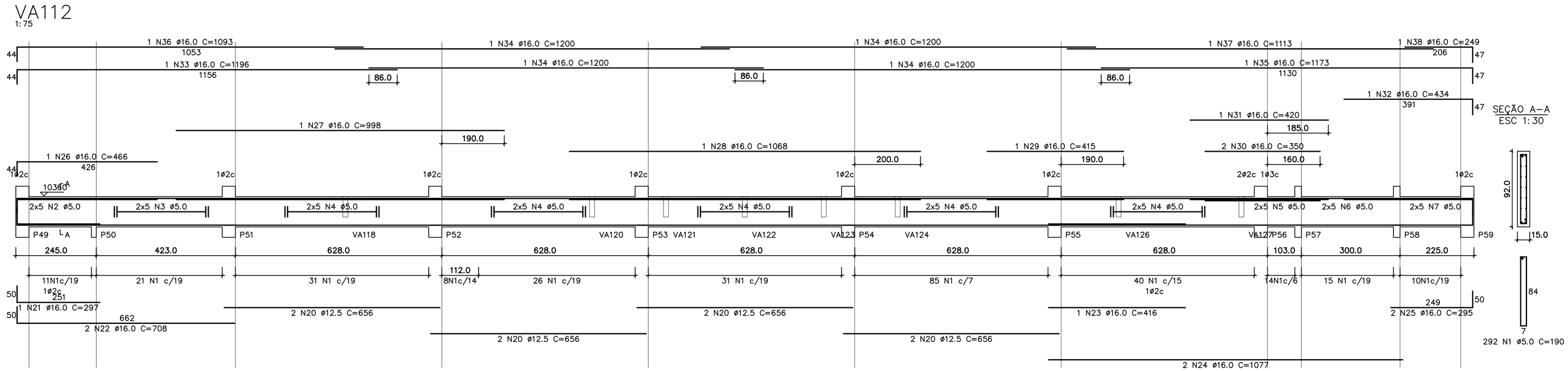

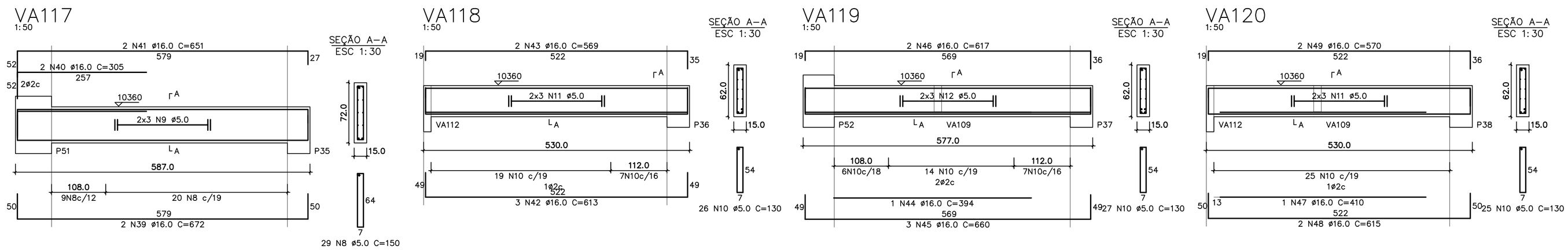

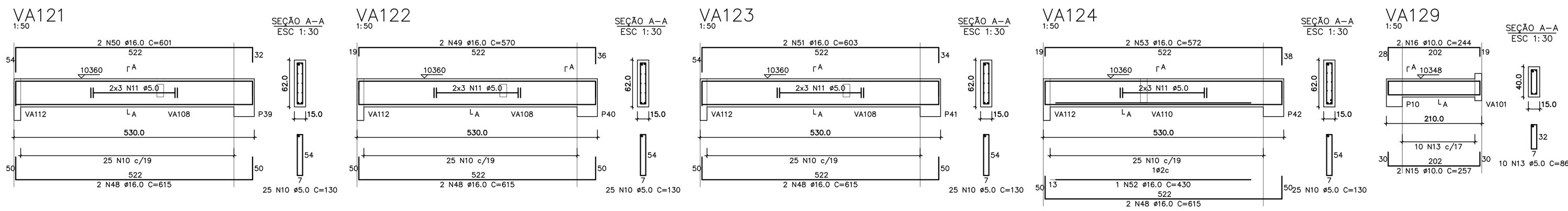

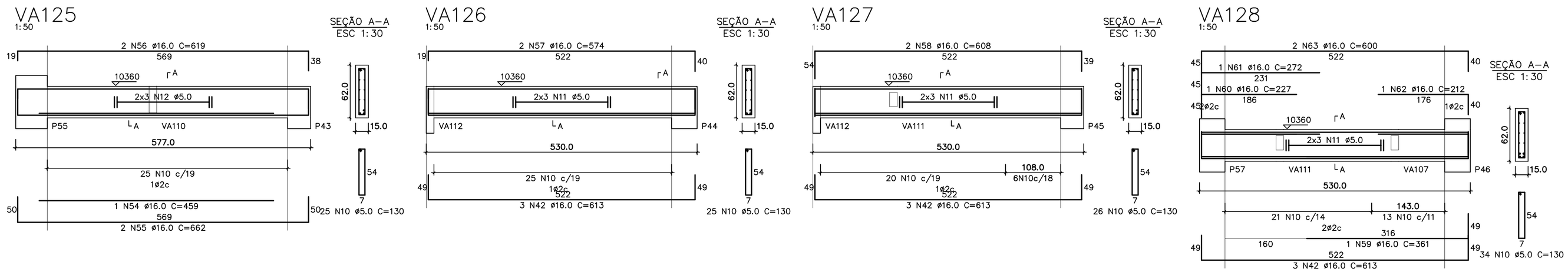

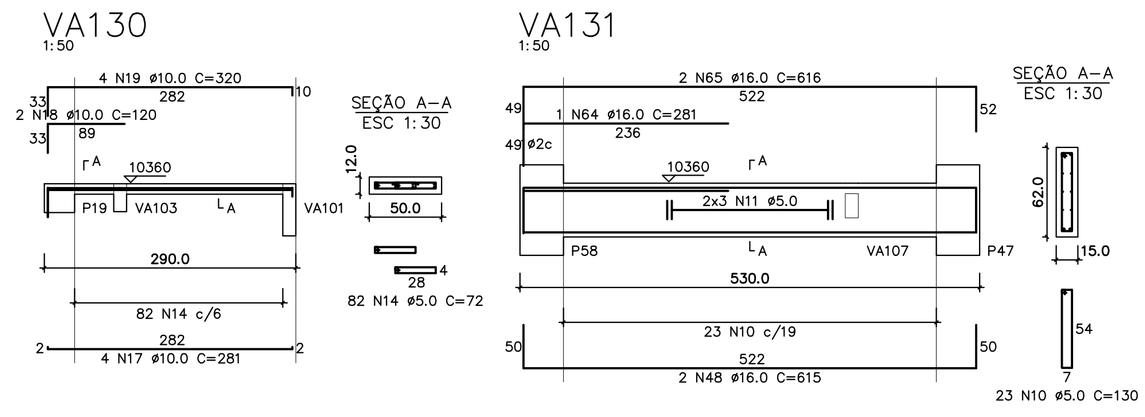

RELAÇÃO DO AÇO

VA112	VA117	VA118
VA119	VA120	VA121
VA122	VA123	VA124
VA125	VA126	VA127
VA128	VA129	VA130
VA131		

AÇO	N	DIAM	Q	UNIT (cm)	C.TOTAL (cm)
60	1	5.0	292	190	55480
	2	5.0	10	corr	2380
	3	5.0	10	corr	4110
	4	5.0	50	corr	31400
	5	5.0	10	corr	1130
	6	5.0	10	corr	3000
	7	5.0	10	corr	2350
	8	5.0	29	150	4350
	9	5.0	6	corr	3522
	10	5.0	311	130	40430
	11	5.0	60	corr	31800
	12	5.0	12	corr	6924
	13	5.0	10	86	860
	14	5.0	82	72	5904
50	15	10.0	2	257	514
	16	10.0	2	244	488
	17	10.0	4	281	1124
	18	10.0	2	120	240
	19	10.0	4	320	1280
	20	12.5	8	656	5248
	21	16.0	1	297	297
	22	16.0	2	708	1416
	23	16.0	1	416	416
	24	16.0	2	1077	2154
	25	16.0	2	295	590
	26	16.0	1	466	466
	27	16.0	1	998	998
	28	16.0	1	1068	1068
	29	16.0	1	415	415
	30	16.0	2	350	700
	31	16.0	1	420	420
	32	16.0	1	434	434
	33	16.0	1	1196	1196
	34	16.0	4	1200	4800
	35	16.0	1	1173	1173
	36	16.0	1	1093	1093
	37	16.0	1	1113	1113
	38	16.0	1	249	249
	39	16.0	2	672	1344
	40	16.0	2	305	610
	41	16.0	2	651	1302
	42	16.0	12	613	7356
	43	16.0	2	569	1138
	44	16.0	1	394	394
	45	16.0	3	660	1980
	46	16.0	2	617	1234
	47	16.0	1	410	410
	48	16.0	12	615	7380
	49	16.0	4	570	2280
	50	16.0	2	601	1202
	51	16.0	2	603	1206
	52	16.0	1	430	430
	53	16.0	2	572	1144
	54	16.0	1	459	459
	55	16.0	2	662	1324
	56	16.0	2	619	1238
	57	16.0	2	574	1148
	58	16.0	2	608	1216
	59	16.0	1	361	361
	60	16.0	1	227	227
	61	16.0	1	272	272
	62	16.0	1	212	212
	63	16.0	2	600	1200
	64	16.0	1	281	281
	65	16.0	2	616	1232

RESUMO DO AÇO

AÇO	DIAM	C.TOTAL (m)	PESO+10% (kg)
CA50	10.0	36.5	24.8
	12.5	52.5	55.6
	16.0	575.7	1000.4
CA60	5.0	1940.0	328.6
PESO TOTAL			
CA50	1080.8		
CA60	328.6		

Vol. concreto total = 13.06 m³
Área de forma total = 191.46 m²
fck = 300.00 kgf/cm²

REV	DATA	RESP.	DESCRIÇÃO	FASE DO PROJETO
1				ASBUILT
2	28/11/2013	PAULO	EMISSÃO INICIAL	EXECUTIVO ■
3				COMENTADO
4				BÁSICO

Ministério do Esporte — GOVERNO FEDERAL BRASIL PAÍS RICO É PAÍS SEM POBREZA

TÍTULO: **CIE - CENTRO DE INICIAÇÃO AO ESPORTE**

PROJETO:

MODALIDADE: ESTRUTURA DE CONCRETO - PROJETO EXECUTIVO

ESPECIALIDADE: GINÁSIO CIE:S40-45 - ARMADURA DAS VIGAS AÉREAS DA 1ª LAJE

AUTOR DO PROJETO: ENG. PAULO SERGIO BATISTA PEREIRA
CREA: 06008597495P - ART: 92221220140569811

VERIFICAÇÃO/DATA	EMISSÃO INICIAL	FOLHA	ÁREA
CIE-28/11/13	28/11/13	013/016	IMPLANTAÇÃO MÓD. 1,2 e 3
	ESCALA: INDICADA	IDENTIFICAÇÃO/ARQUIVO: CIE-S40-45-ESC-EX-4012-R00.dwg	

Este documento é propriedade do Governo Federal - Ministério do Esporte e seu conteúdo não pode ser revelado a terceiros sem prévia autorização, bem como a utilização do conteúdo, exime o detalhista de responsabilidade sobre o documento.

DIREITOS AUTORAIS RESERVADOS. VETADA A REPRODUÇÃO TOTAL OU PARCIAL.