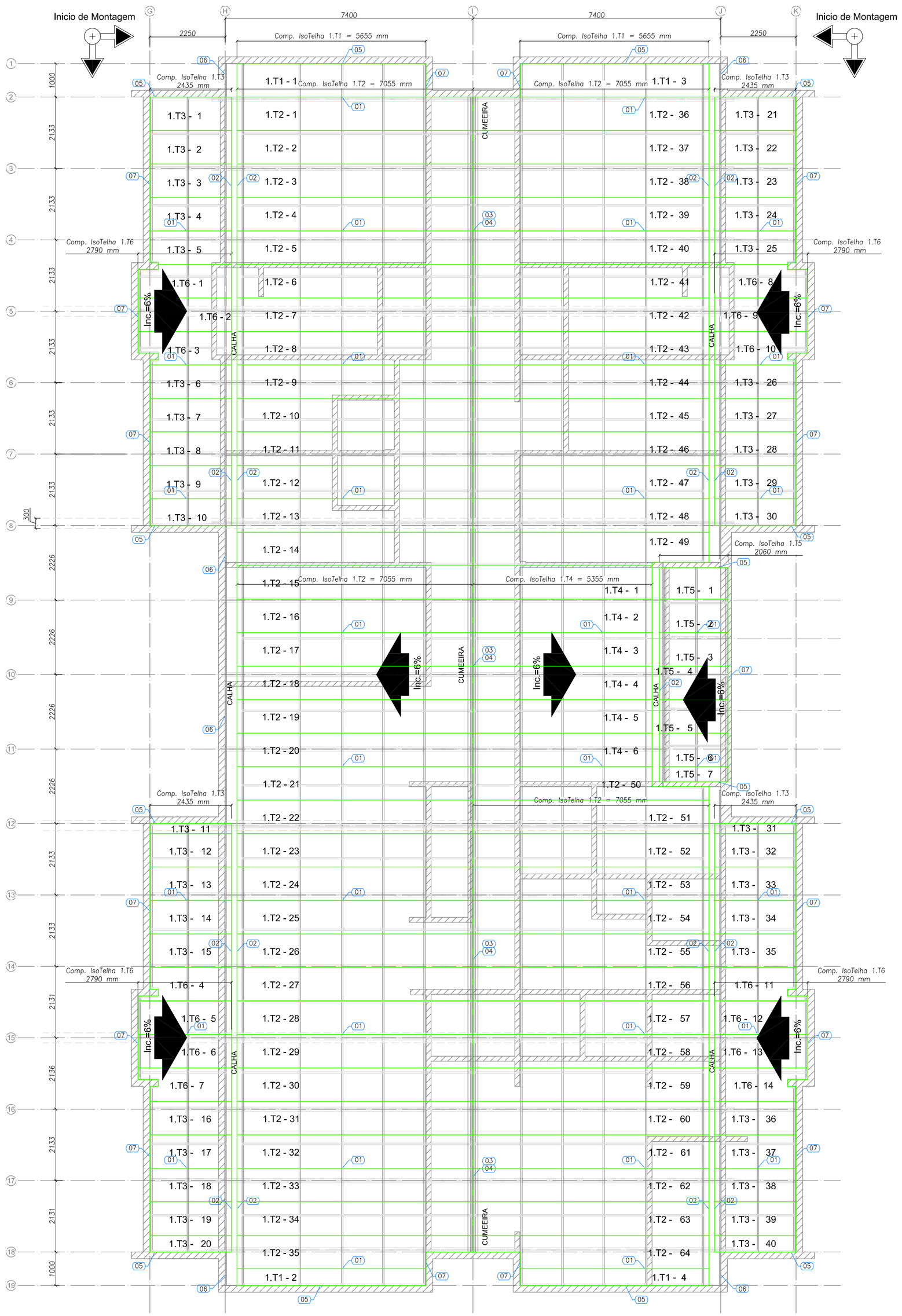

1 BLOCO A - PLANTA DE COBERTURA
ESCALA: 1/75

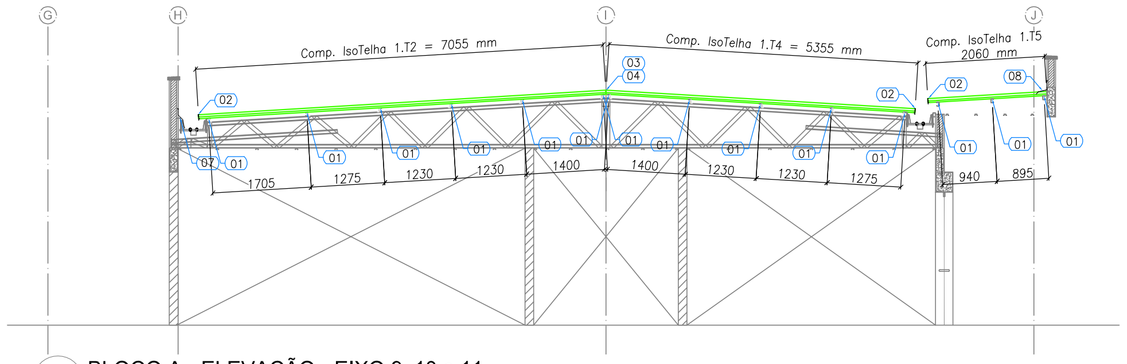

2 BLOCO A - ELEVAÇÃO - EIXO 9, 10 e 11
ESCALA: 1/75

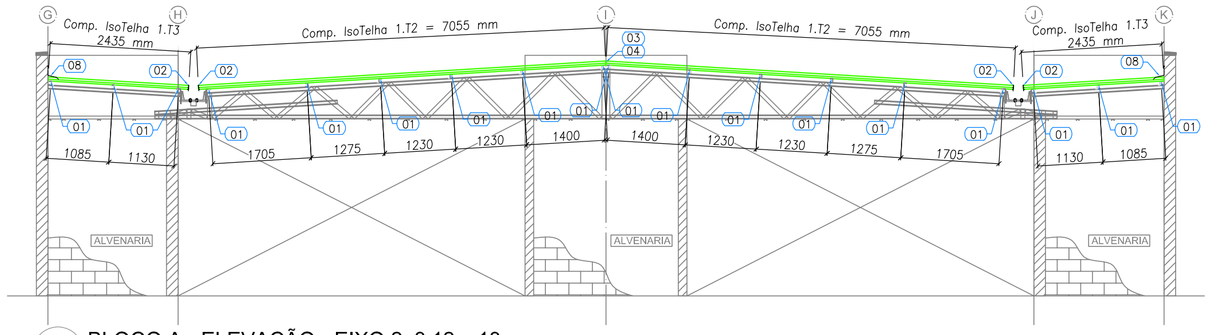

3 BLOCO A - ELEVAÇÃO - EIXO 2, 8,12 e 18
ESCALA: 1/75

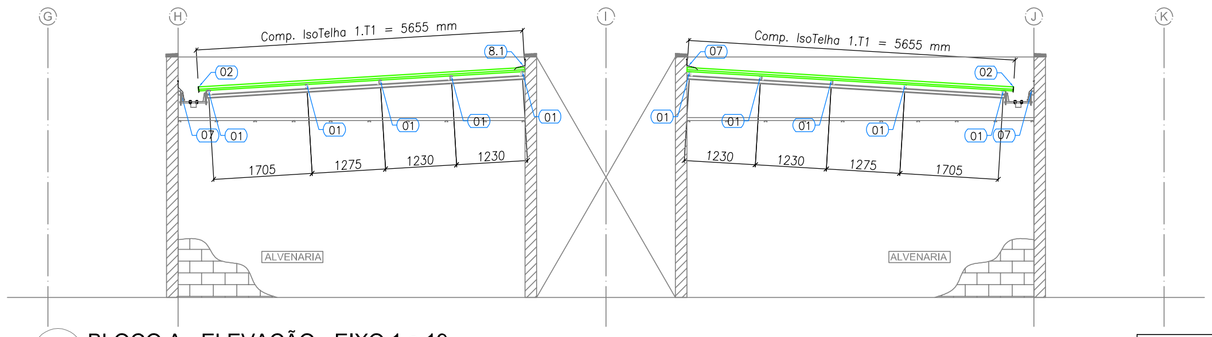

4 BLOCO A - ELEVAÇÃO - EIXO 1 e 19
ESCALA: 1/75

ESPECIFICAÇÕES:

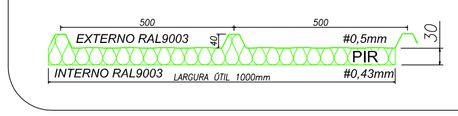

ISOTELHA 1F30mm
6 Kg/m²

LISTA DE TELHAS - CRECHE TIPO 01 - BLOCO A				
ITEM	TAG	PERFIL	COMP. (mm)	QUANT. (und.)
1	1.T1	ISOTELHA PIR 30MM	5655	4
2	1.T2	ISOTELHA PIR 30MM	7055	64
3	1.T3	ISOTELHA PIR 30MM	2435	40
4	1.T4	ISOTELHA PIR 30MM	5355	6
5	1.T5	ISOTELHA PIR 30MM	2060	7
6	1.T6	ISOTELHA PIR 30MM	2790	14

FNDE Fundo Nacional de Desenvolvimento da Educação
Ministério da Educação
GOVERNO FEDERAL BRASIL PÁTRIA EDUCADORA

PROJETO PADRÃO - FNDE

PROPRIETÁRIO: :
ENDEREÇO:
MUNICÍPIO – UF:

PROPRIETÁRIO
RESP. TÉCNICO CREA
AUTOR DO PROJETO CAU

DLFO
CREA
RA

OBSERVAÇÕES:

PROJETO EXECUTIVO

PROGRAMA PROINFÂNCIA - PROJETO TIPO 1
PROJETO DE ESTRUTURA

COORDENAÇÃO
CGEST - Coordenação Geral de Infraestrutura Educacional

TELHAS
BLOCO A

SMT

FORMATO A1 (594x841)
REVISÃO R.00
ESCALA 1/75
DATA EMISSÃO JUNHO/2015
PRANCHA 09/12