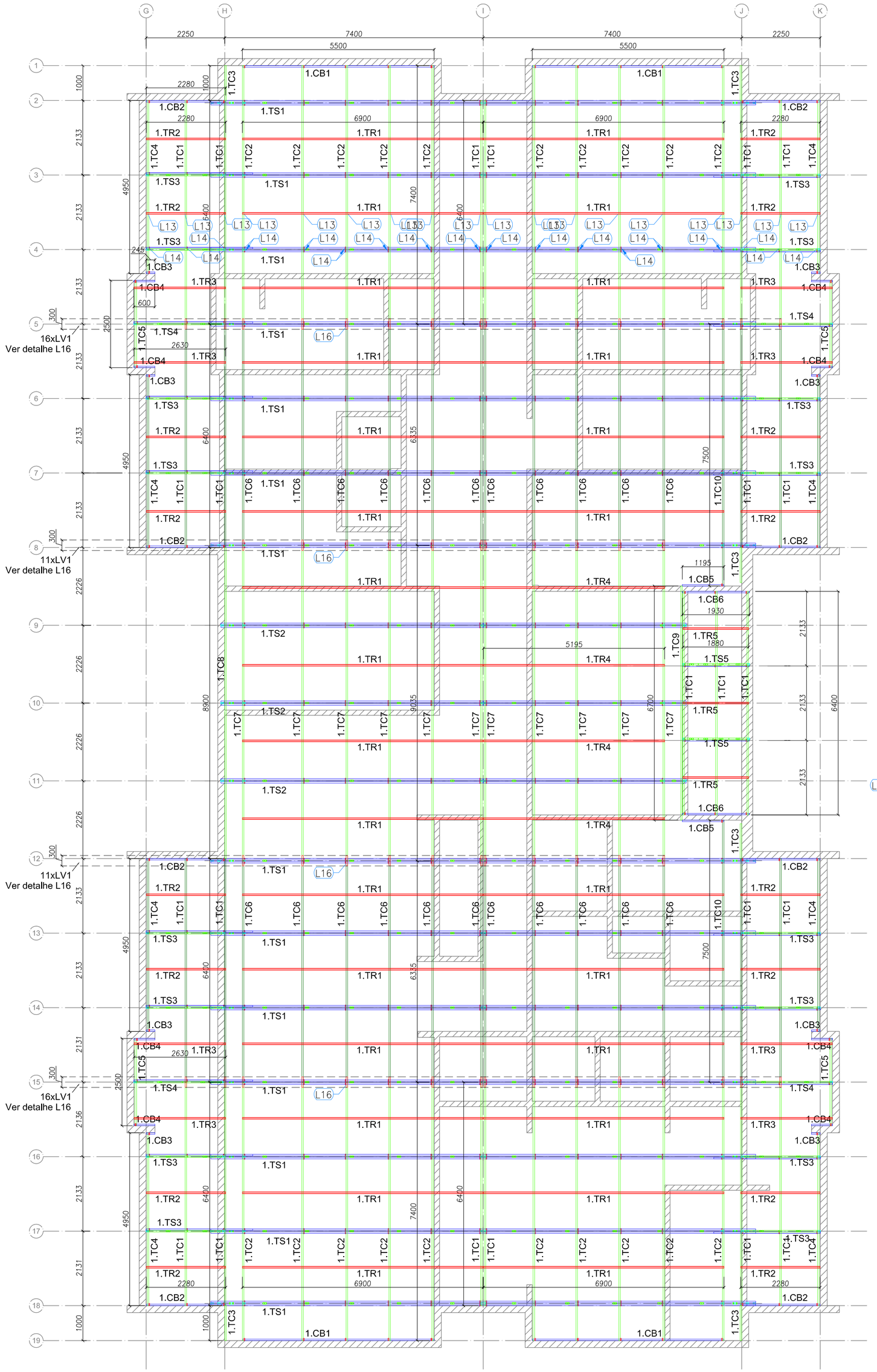

1 BLOCO A - PLANTA DE COBERTURA- CAIBROS, TESOURAS, TERÇAS, TRAVAMENTOS e LUVAS
ESCALA: 1/75

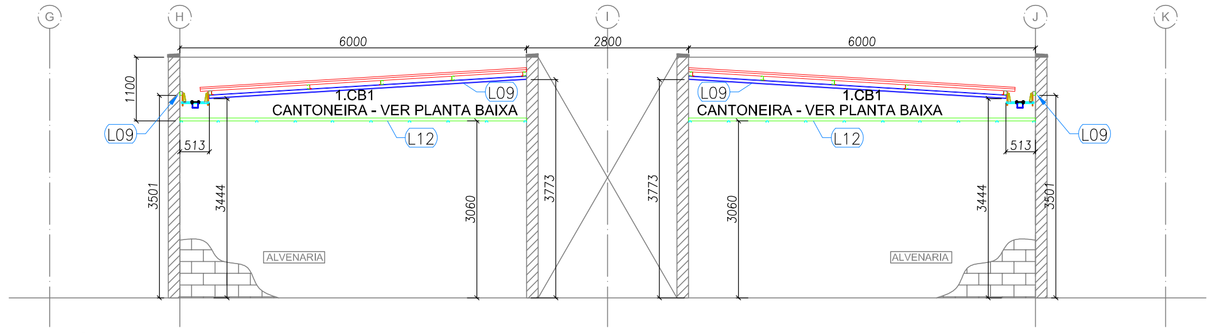

2 BLOCO A - ELEVAÇÃO - EIXO 1 e 19
ESCALA: 1/75

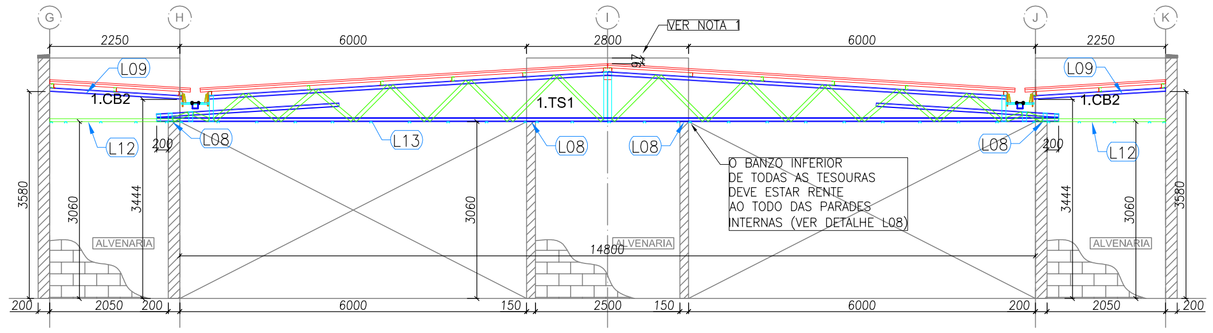

3 BLOCO A - ELEVAÇÃO - EIXO 2, 8, 12 e 18
ESCALA: 1/75

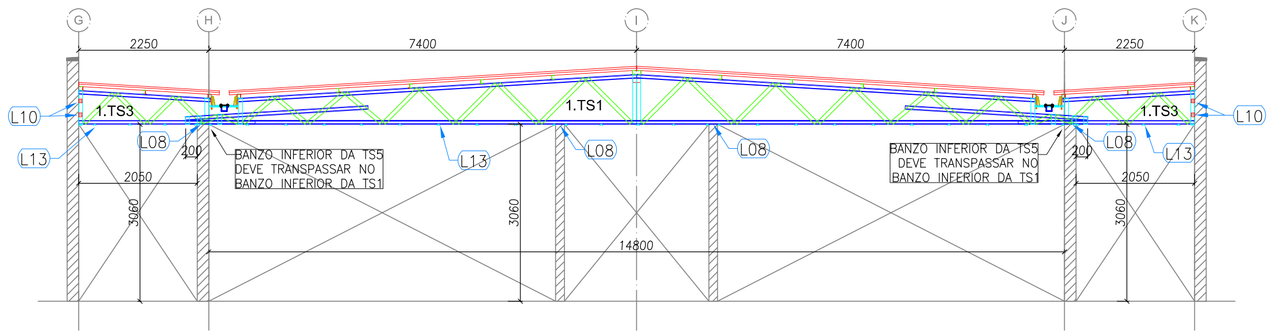

4 BLOCO A - ELEVAÇÃO - EIXO 3, 4, 6, 7, 13, 14, 16 e 17
ESCALA: 1/75

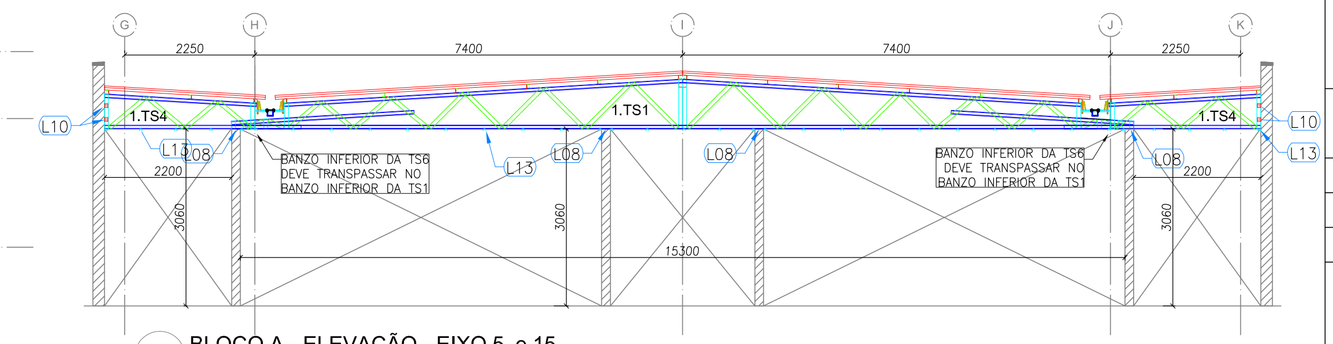

5 BLOCO A - ELEVAÇÃO - EIXO 5 e 15
ESCALA: 1/75

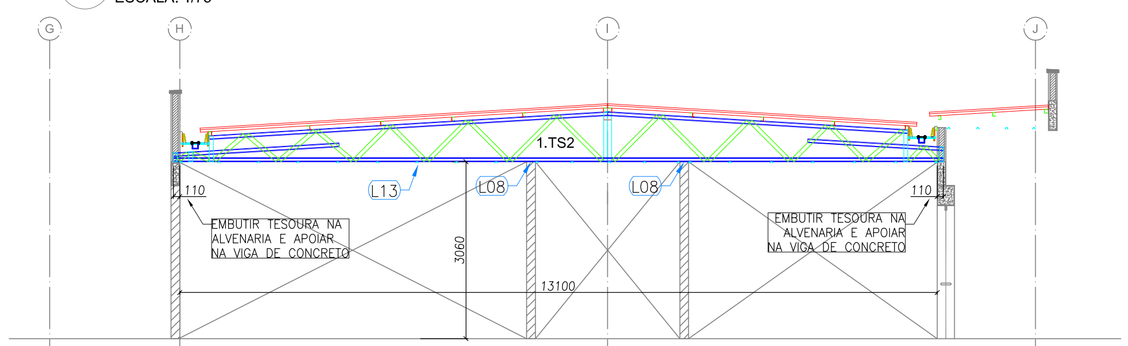

6 BLOCO A - ELEVAÇÃO - EIXO 9,10 e 11
ESCALA: 1/75

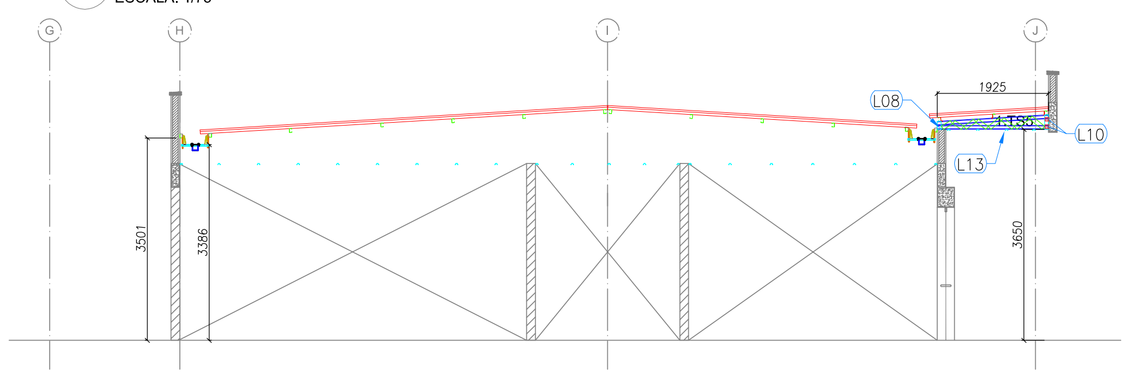

7 BLOCO A - ELEVAÇÃO - EIXO 10´ e 10´´
ESCALA: 1/75

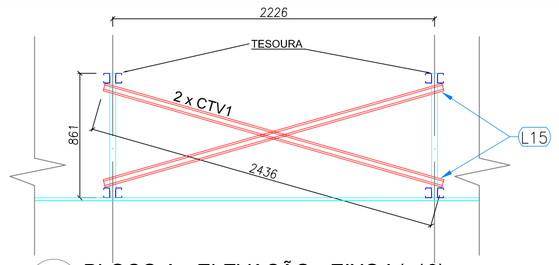

8 BLOCO A - ELEVAÇÃO - EIXO I (x16)
ESCALA: 1/75

LISTA DE PERFIS LSF - CRECHE TIPO 01 - BLOCO A

ITEM	TAG	PERFIL	COMP. (mm)	QUANT. (und.)
1	1.TC1	UE 70	6400	23
2	1.TC2	UE 70	7400	20
3	1.TC3	UE 70	1000	6
4	1.TC4	UE 70	4950	8
5	1.TC5	UE 70	2500	4
6	1.TC6	UE 70	6335	22
7	1.TC7	UE 70	9035	11
8	1.TC8	UE 70	8900	1
9	1.TC9	UE 70	6700	1
10	1.TC10	UE 70	7500	2
11	1.CB1	UE 70	5500	4
12	1.CB2	UE 70	2280	8
13	1.CB3	UE 70	150	8
14	1.CB4	UE 70	600	8
15	1.CB5	UE 70	1195	2
16	1.CB6	UE 70	1930	2
17	1.TR1	CAR 3020#0,8	6900	28
18	1.TR2	CAR 3020#0,8	2280	16
19	1.TR3	CAR 3020#0,8	2630	8
20	1.TR4	CAR 3020#0,8	5190	4
21	1.TR5	CAR 3020#0,8	1880	3
22	1.CTV1	CAR 3020#0,8	2435	32
23	1.LV1	UE 70	300	54
24	1.RF1	UE 70	135	
25	1.TS1	VER DETALHE DE FAB.		14
26	1.TS2	VER DETALHE DE FAB.		3
27	1.TS3	VER DETALHE DE FAB.		16
28	1.TS4	VER DETALHE DE FAB.		4
29	1.TS5	VER DETALHE DE FAB.		2

NOTAS

1 - O valor de cota mínimo entre a cumeeira mais alta e a platibana é 100 mm, portanto a cota superior da platibanda deve estar a 1100mm do banzo inferior das tesouras.

FNDE Fundo Nacional de Desenvolvimento da Educação — Ministério da Educação — GOVERNO FEDERAL BRASIL PÁTRIA EDUCADORA

PROJETO PADRÃO - FNDE

PROPRIETÁRIO: :

ENDEREÇO:

MUNICÍPIO – UF:

PROPRIETÁRIO

RESP. TÉCNICO — CREA

AUTOR DO PROJETO — CAU

DLFO — CREA

RA

OBSERVAÇÕES:

PROJETO EXECUTIVO

PROGRAMA PROINFÂNCIA - PROJETO TIPO 1

PROJETO DE ESTRUTURA

COORDENAÇÃO: CGEST - Coordenação Geral de Infraestrutura Educacional

ESTRUTURA DA COBERTURA
BLOCO A

SMT

REVISÃO: R.00

ESCALA: 1/75

DATA EMISSÃO: JUNHO/2015

FORMATO: A1 (594x841)

PRANCHA: 01/12