Quadro de Cargas (QD1)

Circuito	Descrição	Esquema	Método de inst.	V (V)	Iluminação (W) 125	Pot. total. (VA)	Pot. total. (W)	Fases	Pot. - R (W)	Pot. - S (W)	Pot. - T (W)	FCT	FCA	In' (A)	Seção (mm2)	Ic (A)	Disj (A)	dV parc (%)	dV total (%)	Status
QD2		2F+N	B1	220 / 127 V		5155	5000	R+S	2500	2500		1.00	0.80	58.6	1.5	20.0	63.0			(INDEF
1	ILUMINAÇÃO	F+F	B1	220 V	5	687	625	R+S	312	312		1.00	1.00	3,1	1.5	23.0	10.0	0.67	0.67	Ok
	a				5	687	625	R+S	312	312			1.00	3,1	1.5	23.0				Ok
TOTAL					5	5841	5625	R+S	2812	2812	0									

Circuito	Descrição	Esquema	Método de inst.	V (V)	Iluminação (W) 250	Pot. total. (VA)	Pot. total. (W)	Fases	Pot. - R (W)	Pot. - S (W)	Pot. - T (W)	FCT	FCA	In' (A)	Seção (mm2)	Ic (A)	Disj (A)	dV parc (%)	dV total (%)	Status
1	ILUMINAÇÃO	F+F	B1	220 V	20	5155	5000	R+S	2500	2500		1.00	0.80	23.4	4	42.0	25.0			Erro 3
	a					0	0	R+S					1.00	0,0	4	42.0				Ok
	b				4	1031	1000	R+S	500	500			1.00	4,7	4	42.0				Ok
	c				4	1031	1000	R+S	500	500			0.80	5,9	4	42.0				Ok
	d				4	1031	1000	R+S	500	500			0.80	11,7	4	42.0				Ok
	e				4	1031	1000	R+S	500	500			1.00	4,7	4	42.0				Ok
	f				4	1031	1000	R+S	500	500			1.00	4,7	4	42.0				Ok
TOTAL					20	5155	5000	R+S	2500	2500	0									

Quadro de Demanda (QD1)

Tipo de carga	Potência instalada (kVA)	Fator de demanda (%)	Demanda (kVA)
Iluminação e TUG´s (Áreas comuns e condomínio)	10.99	100	10.99
		TOTAL	10.99

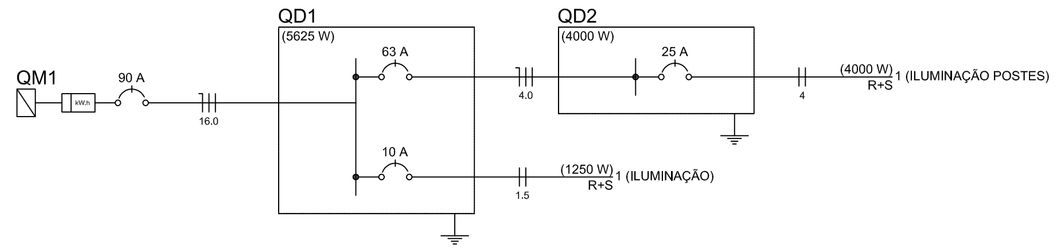

QD1

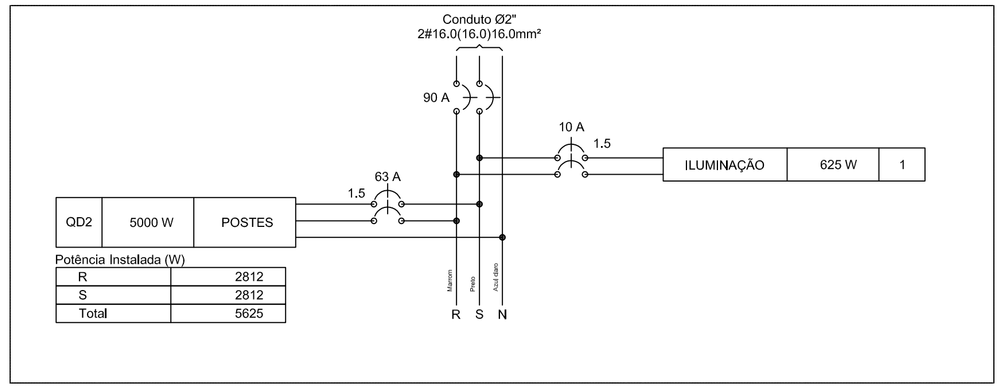

Lista de Materiais

Elétrica		
Acessórios p/ eletrodutos		
Arruela zamak		
1"		2 pç
1/2"		1 pç
Bucha zamak		
1"		4 pç
1/2"		1 pç
Bujão de aço galvanizado		
3"		1 pç
Caixa PVC		
4x2"		5 pç
Caixa PVC octogonal		
3x3"		15 pç
Curva 45° PVC rosca		
1"		4 pç
Curva 90° PVC longa rosca		
1/2"		2 pç
Luva PVC rosca		
1/2"		2 pç
Luva aço galvan. pesado		
1"		10 pç
1.1/2"		2 pç
Acessórios uso geral		
Fita isolante autofusão		
20m		1 pç
Cabo Unipolar (cobre)		
Isol.HEPR - ench.EVA - 0,6/1kV (ref. Pirelli Afumex)		
4 mm²		312.80 m
16 mm²		246.14 m
Caixa de passagem - embutir		
Aço pintada (ref Brum)		
400x400x150 mm		6 pç
Canaleta PVC		
Canaleta PVC lisa		
50x80mm		2.00 m
80x80mm		2.00 m
Dispositivo Elétrico - embutido		
Placa 2x4"		
Placa c/ furo		6 pç
Dispositivo de Comando		
Relé fotoelétrico		
127V - 1000W c/ fotocélula		6 pç
Dispositivo de Proteção		
Disjuntor Unipolar Termomagnético - norma DIN		
10 A		1 pç
63 A		1 pç
90A		1 pç
Eletroduto PVC flexível		
Eletroduto leve		
1"		153.00 m
Eletroduto pesado		
1.1/2"		66.00 m
Eletroduto PVC rosca		
Eletroduto, vara 3,0m		
1/2"		1.00 m
3/4"		1.00 m
Luminária e acessórios		
Luminária p/ alta pressão		
250 W		5 pç
400 W		10 pç
Plafonier		
4"		15 pç
Reator eletromagnético p/ vapor de mercúrio		
250 W		5 pç
400 W		10 pç
Soquete		
base E 27		5 pç
base E 40		10 pç
Lâmpada de alta pressão		
Vapor de mercúrio		
250 W		5 pç
400 W		10 pç
Material p/ entrada serviço		
Cabeçote alumínio p/ eletroduto		
1"		2 pç
Caixa inspeção de aterramento		
250x250x400mm		1 pç
Haste de aterramento aço/cobre		
D=15mm, comprimento 2,4m		1 pç
Isolador roldana 600V		
Porcelana vidrada		4 pç
Parafuso aço galvanizado cabeça quadr.		
Rosca M16x2, comprim. 100mm		1 pç
Poste de tubo galvanizado		
D=76mm, L= 6,0m		1 pç
Quadro de medição - CPFL		
Unidade consumidora individual - embutir		
Caixa medição tipo II - Bifásica		1 pç
Quadro distrib. chapa pintada - embutir		
Barr. bif., no Fuse+disj. geral - UL (Ref. Cemar)		
Cap. 12 disj. unip. - In barr. 100 A		1 pç

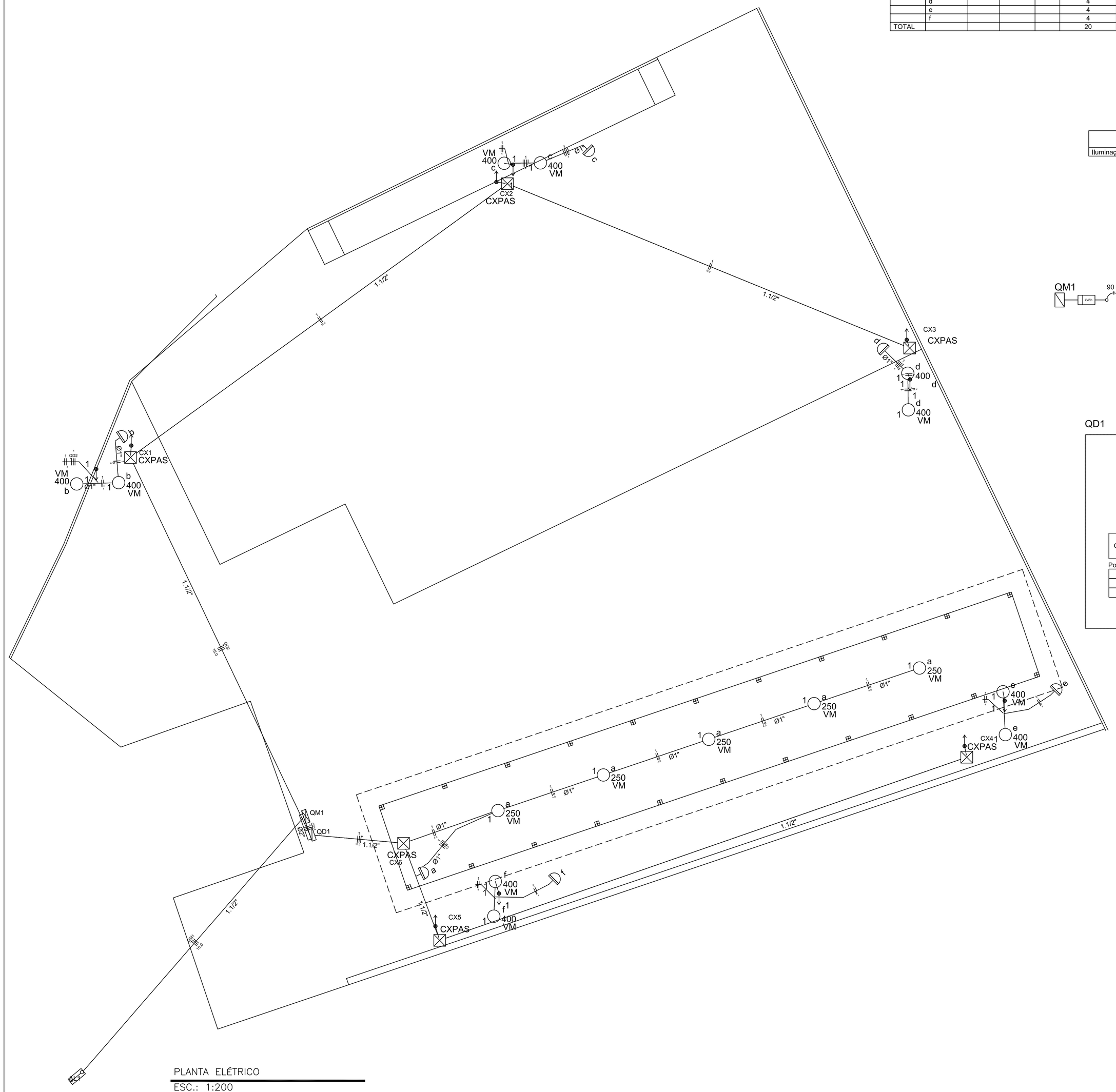

PLANTA ELÉTRICO

ESC.: 1:200

APROVAÇÃO:

PREFEITURA MUNICIPAL DE TUCUMÃ
RUA DO CAFÉ S/Nº - SETOR MORUMBI TUCUMÃ - PA
FONE:(094)3433-1316

ADELAR PELEGRINI
PREFEITO MUNICIPAL

CONSTRUÇÃO DO CENTRO DE COMERCIALIZAÇÃO DE ARTESANATO

PREFEITURA MUL. DE TUCUMÃ
ADM. 2013/2016

PROJETO ELÉTRICO

REFERÊNCIA:
CENTRO DE COMERCIALIZAÇÃO DE ARTESANATO

PROPRIETÁRIO:	PREFEITURA MUNICIPAL DE TUCUMÃ	ESCALA: INDICADA	DATA: JANEIRO /2015
ENDEREÇO:	AV. BELÉM SETOR CENTRAL	ÁREA CONSTRUÍDA:	PRANCHA: 01/01
RESPONSÁVEL TÉCNICO:	ESTHER MARIANO ARRUDA Arq. Urb. CAU/BR A63507-3	DESENHO CAD: Esther Mariano	