PLANTA:Forma do Corpo do Poço Visita-PV6-Simples-204x184x147

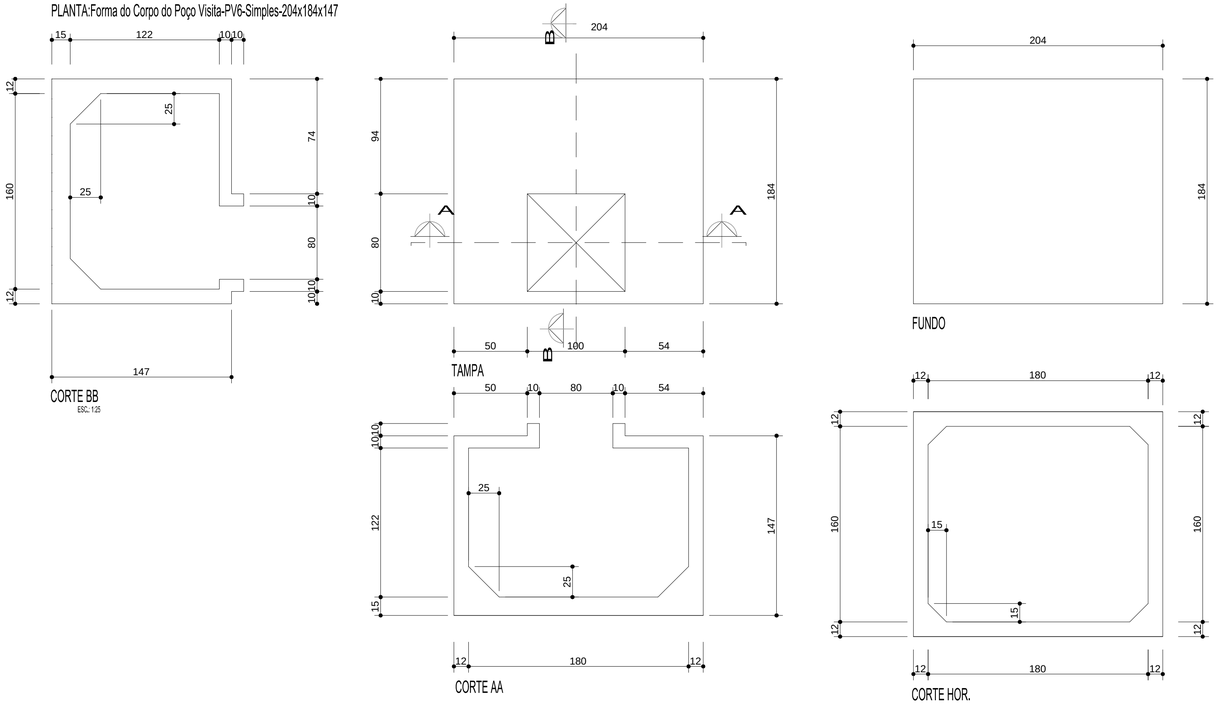

PLANTA: Armadura do Corpo do Poço Visita-PV6-Simples

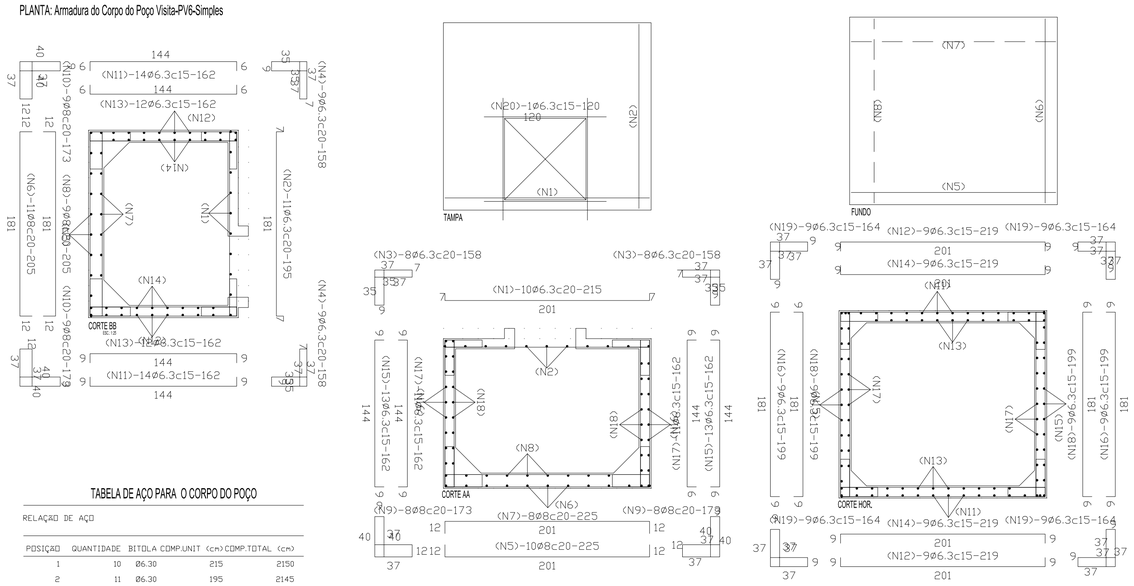

TABELA DE AÇO PARA O CORPO DO POÇO

RELAÇAO DE AÇO

POSIÇAO	QUANTIDADE	BITOLA	COMP.UNIT (cm)	COMP.TOTAL (cm)
1	10	Ø6.30	215	2150
2	11	Ø6.30	195	2145
3	8	Ø6.30	158	1264
3	8	Ø6.30	158	1264
4	9	Ø6.30	158	1422
4	9	Ø6.30	158	1422
5	10	Ø8	225	2250
6	11	Ø8	205	2255
7	8	Ø8	225	1800
8	9	Ø8	205	1845
9	8	Ø8	173	1384
9	8	Ø8	173	1384
10	9	Ø8	173	1557
10	9	Ø8	173	1557
11	14	Ø6.30	162	2268
11	14	Ø6.30	162	2268
12	9	Ø6.30	219	1971
12	9	Ø6.30	219	1971
13	12	Ø6.30	162	1944
13	12	Ø6.30	162	1944
14	9	Ø6.30	219	1971
14	9	Ø6.30	219	1971
15	13	Ø6.30	162	2106
15	13	Ø6.30	162	2106
16	9	Ø6.30	199	1791
16	9	Ø6.30	199	1791
17	11	Ø6.30	162	1782
17	11	Ø6.30	162	1782
18	9	Ø6.30	199	1791
18	9	Ø6.30	199	1791
19	9	Ø6.30	164	1476
19	9	Ø6.30	164	1476
19	9	Ø6.30	164	1476
19	9	Ø6.30	164	1476
20	1	Ø6.30	120	120

RESUMO DO AÇO

BITOLA	COMP.(cm)	PESO TOTAL (kg)
6.3	46939	118
8	14032	57
ACO CA-50 Peso Total =		173
Peso Total +10% =		190

fck do Concreto = 150.00 kgf/cm2

GEOMETRIA DA PV6SIMPLES

Largura da Reservatório	a	=	2.04 m
Comprimento da base	b	=	1.84 m
Altura da base	h	=	1.47 m
Altura do nível d'água interno	he	=	1 m
Volume total	Vt	=	5.52 m
Volume útil	Vu	=	3.35 m
Espessura da tampa	ed)	=	0.12 m
Espessura da parede	eg)	=	0.12 m
Espessura do fundo	ef)	=	0.15 m
Altura do terreno exterior	hi	=	1.20 m
Altura do nível d'água do lençol	hma	=	0 m

CONSUMO

	Ferro (Kg)	Concreto (m³)	Formas (m²)	Impermeabilização (m²)
Tampa	20,70	0,45	3,81	0
Paredes	93,85	1,12	8,16	8,16
Fundo	51,94	0,55	0	2,88
Total	175,49	2,13	11,97	11,04

NOTAS :

1 - Forma: Todas as dimensões e elevações são dadas em metro, salvo indicação em contrário.
Armadura: Todas as dimensões são dadas em centímetro e diâmetros em milímetro exceto indicação em contrário.

2 - Cobrimento das barras: 3cm.

3 - Cortar e adaptar ferragem na região dos furos e reforçar conforme Detalhe "1" e "2".

4 - O resumo de aço corresponde a seis poços de visita, sendo um para cada Ø indicados nas tabelas.

5 - Concreto: Estrutural fck = 15.0 MPa, exceto onde indicado. Regularização fck = 9.0 MPa.

6 - Øi - Diâmetro interno, Øe - Diâmetro externo

7 - Adaptar este reforço para a abertura Ø80 na laje superior do PV.

PLANTA: Detalhe da Tampa do Poço Visita-PV6-Simples

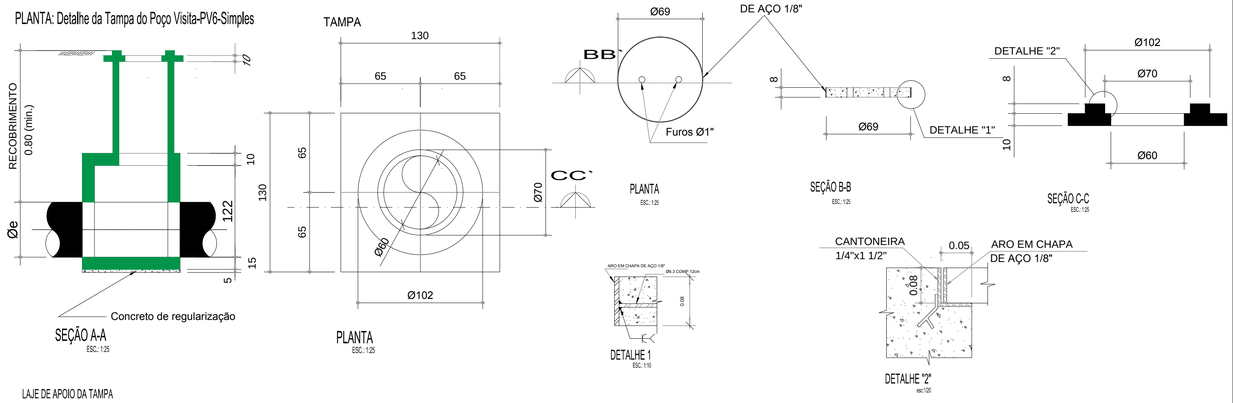

LAJE DE APOIO DA TAMPA

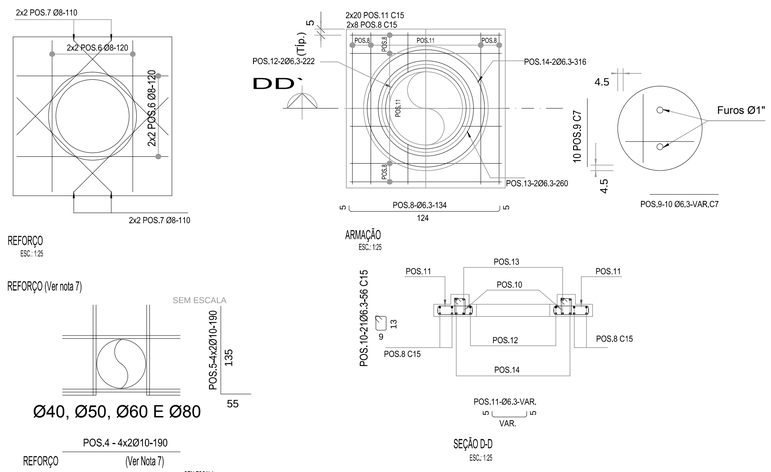

TABELA DE AÇO PARA EFORÇO DA TAMPA

No.	Ø (mm)	QUANT.	C.UNIT. (cm)	C.TOTAL (m)
4	10	24	190	46
5	10	24	190	46
6	8	8	120	10
7	8	8	110	9
8	6.3	16	134	21
9	6.3	20	VAR.	10
10	6.3	21	56	12
11	6.3	40	VAR.	19
12	6.3	2	222	4
13	6.3	2	260	5
14	6.3	2	316	6

REV. Nº	DATA	DESCRIÇÃO DA MODIFICAÇÃO

Responsável Projeto:
SESAN-Secretaria Municipal de Ananindeua

PROJETO DE IFRA ESTRUTURA URBANA

Endereço da Obra: Projeto Barauna - Ananindeua

Subsistema: SISTEMA DE DRENAGEM

Departamento

Título do Desenho: IMPLANTAÇÃO DA REDE DE DRENAGEM DE ÁGUA PLUVIAL-AVENIDA BARAUNA
DISPOSITIVO DE DRENAGEM

Fase: PROJETO EXECUTIVO

Conteúdo:
DISPOSITIVO DE DRENAGEM DE ÁGUA PLUVIAL
POÇO DE VISITA:PV6/SIMPLES

Folha Nº 02/03

Revisão

PROJETISTA

Responsável | Coordenador | Desenhista | Escala 1/1000_1/400_1/250_1/100_1/10_1/25_1/30