LEGENDA

- CHAFARIZ COM ILUMINAÇÃO INTERNA COLORIDA
- REVESTIMENTO CERÂMICO
- JATOS DE ÁGUA ACIONADOS POR MOTOR ELÉTRICO
- BANDEJA DE GUIA SUPERIOR EM AÇO INOX
- IMPERMEABILIZAÇÃO DE PISCINA
-

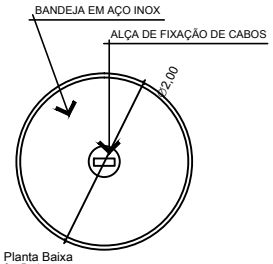

Planta Baixa
Sem Escala:

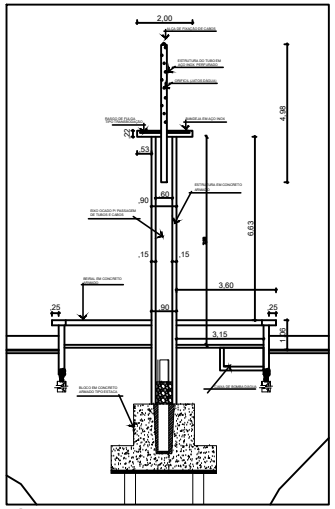

Corte A/A Estrutura da Torre
Escala:1/100

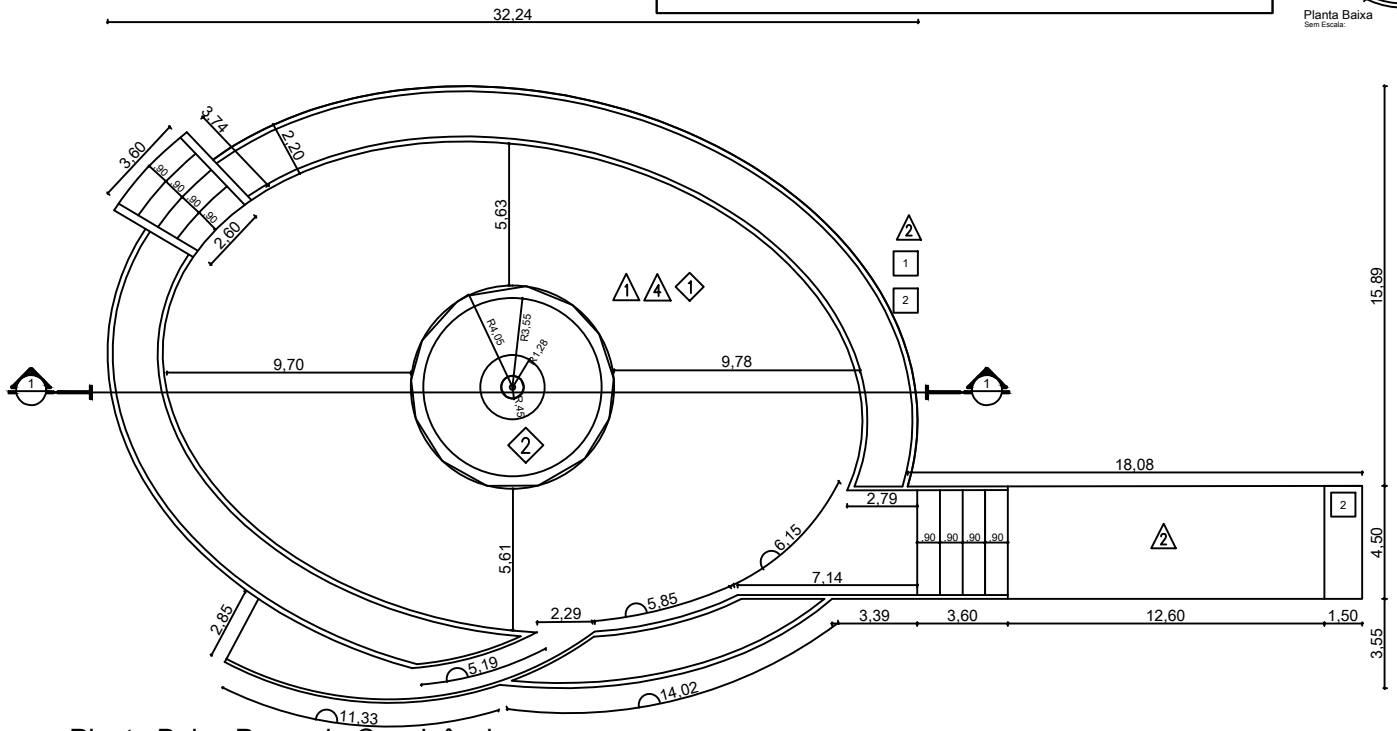

Planta Baixa Praça de Convivência
Escala:1/100

FORMATO A2 EXT- 841 x 420 mm

SEMUTRAN
PREFEITURA MUNICIPAL DE JACAREACANGA
Adm. Raimundo Batista Santiago
SECRETARIA MUNICIPAL DE URBANIZAÇÃO, TRANSPORTE E SERVIÇOS PÚBLICOS - SEMUTRAN
Sec. Ernani Santiago Filho

Contratante: *SEMECD*
SECRETARIA MUNICIPAL DE EDUCAÇÃO CULTURA E DESPORTO

Projeto: *ARQUITETÔNICO*

Prefeitura:

Endereço: *PRAÇA CRISTINA RIBEIRO / BAIRRO:SÃO PEDRO JACAREACANGA-PA*

Conteúdo: *DETALHES CONSTRUTIVOS*
LAY-OUT

Bombeiro:

Equipe técnica

Adriano P. Figueira
ENG. CIVIL: CREA: 1515116794

Renatto Silva e Silva
ENG. CIVIL: CREA: 1514168154

Irajá Domingos e Silva
PROJETISTA CAD: 869487

Área do Terreno	*32.217,56*
Área do Construida	*1.394,31*
Percentual de ocupação	*4.3%*
Prancha	*A2 EXTENDIDO*
Data	*09/2017*
Escala	*INDICADA*
Prancha	3/4

ESTE DESENHO É PROPRIEDADE INTELECTUAL DA PREFEITURA MUNICIPAL DE JACAREACANGA, PROTEGIDO POR DIREITOS AUTORAIS. A REPRODUÇÃO, DIVULGAÇÃO OU USO DESTE DESENHO SOMENTE PODERÁ SER REALIZADO MEDIANTE AUTORIZAÇÃO DA PREFEITURA MUNICIPAL DE JACAREACANGA, A TITULAR DO DIREITO AUTORAL, SOB PENA DE RESPONSABILIDADE CIVIL E CRIMINAL.