CAIXA DE MEDIÇÃO POLIMÉRICA POLIFÁSICA
COTAS EM mm

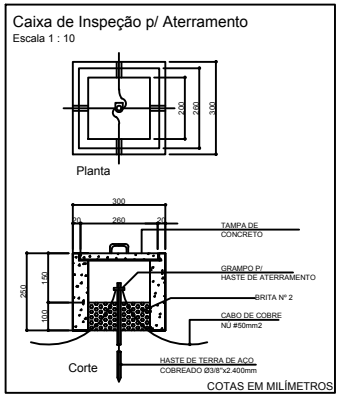

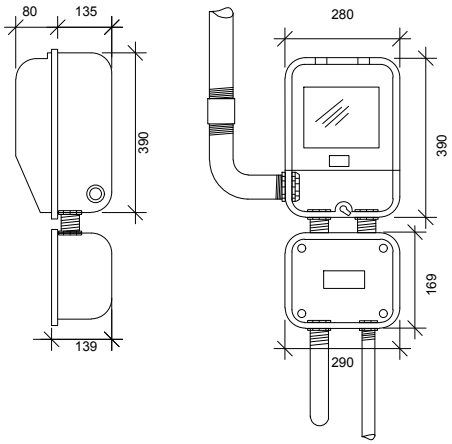

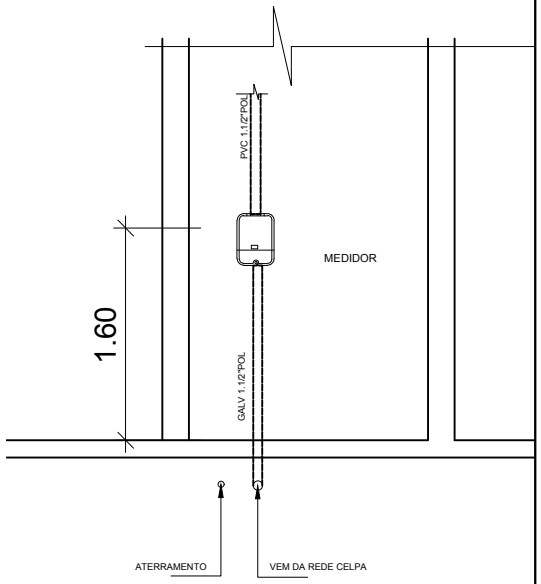

- Vista Frontal
Escala 1 : 25

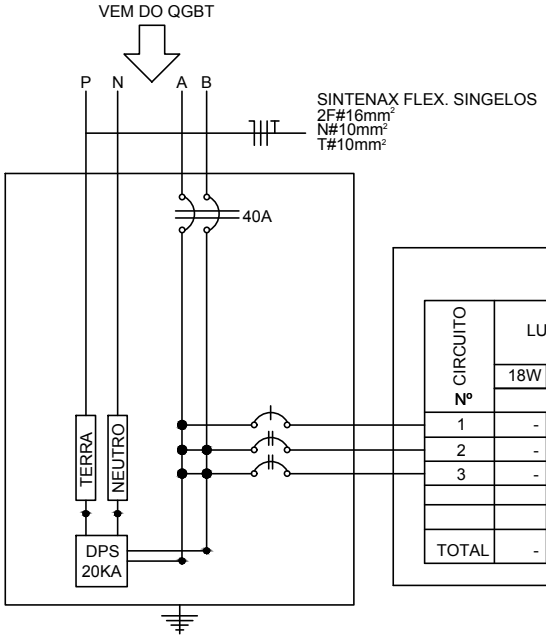

QUADRO DE DISTRIBUIÇÃO
CARGA BIFASÍCA 220V

1 - QUADRO DE EMBUTIR EM MATERIAL METÁLICO, PINTURA ELETROSTÁTICA EPÓXI , NA COR CINZA
12 MÓDULOS (1x12), 100A, COMPLETO, FABRICAÇÃO CEMAR OU EQUIVALENTE

QUADRO DE DISTRIBUIÇÃO - QDFL-08- ILUMINAÇÃO E FORÇA 220/127V

CIRCUITO	LUMINÁRIAS				TOMADAS							CARGA (W)	DISTRIBUIÇÃO POR FASE (A)		PROTEÇÃO (A)	CONDUTOR MM	IDENTIFICAÇÃO
	18W	24W	32W	45W	100W	350W	600W	150W	1600W	2400W	4200W						
Nº	127V							Ventil	220V				A	B			
1	-	-	12	-	18	-	-	-	-	-	-	2184	17.19	-	1P-20A	#2.5 mm² #4.0 mm²	ILUMINAÇÃO/TOMADAS
2	-	-	17	-	12	1	-	-	-	-	-	2094	-	16.48	1P-20A	#2.5 mm² #4.0 mm²	ILUMINAÇÃO/TOMADAS
3	-	-	-	-	-	-	-	-	-	-	-	-	-	-	-	- -	-
TOTAL	-	-	29	-	30	1	-	-	-	-	-	4191	17,19	16.48	2P-40A	2# 10.0 mm² + 2# 6.0 mm²	DISTRIBUIÇÃO

SEMUTRAN

PREFEITURA MUNICIPAL DE JACAREACANGA
Adm. Raimundo Batista Santiago
SECRETARIA MUNICIPAL DE URBANIZAÇÃO, TRANSPORTE E SERVIÇOS PÚBLICOS - SEMUTRAN
Sec. Wandelmo Willame de Oliveira

Contratante:
SECRETÁRIA DE EDUCAÇÃO

Projeto: ELÉTRICO

Conteúdo:
QUADRO DE DISTRIBUIÇÃO
DETALHES E LEGENDAS

Endereço:
COMUNIDADE DE PORTO RICO

Equipe técnica

Adriano Pedroso Figueira
CREA: 151511679-4

PROJETISTA:

Irajá Domingos e Silva
DAC: 869487

Prefeitura:

Bombeiro:

ÁREA CONST. : 233,28M²

DATA 16/03/2017

ESCALA: INDICADA

PRANCHA 2 / 2